SERVO-DRIVE

Інформація для замовлення та проєктування

www.blum.com

Електрична технологія руху для шухляд і підіймальних механізмів

Досить торкнутися фасаду, і шухляда та підіймальний механізм відкриються автоматично. У нижніх та верхніх шафках, а також із вбудованими пристроями.
Із SERVO-DRIVE, SERVO-DRIVE uno та SERVO-DRIVE flex. Одна система для всієї кухні та індивідуальні рішення, що задовольняють усі вимоги.

Зміст

04 SERVO-DRIVE / SERVO-DRIVE uno – огляд складових

06 SERVO-DRIVE для висувних систем та систем напрямних

30 SERVO-DRIVE для висувних систем

36 SERVO-DRIVE для висувних систем та систем напрямних

42 SERVO-DRIVE для систем напрямних

58 SERVO-DRIVE uno | стаціонарні системи на сміття

62 SERVO-DRIVE uno | підвісні системи на сміття

64 SERVO-DRIVE | допоміжні пристрої для монтажу

66 SERVO-DRIVE flex – огляд складових

68 SERVO-DRIVE flex | холодильник та морозильна камера

74 SERVO-DRIVE flex | холодильник з морозильною камерою

76 SERVO-DRIVE flex | посудомийна машина

78 moving ideas

Дистанційний амортизатор Blum

Дистанційний амортизатор Blum гарантує зазор 2 мм для спрацювання привода.

Монтажний профіль

На монтажному профілі кріпляться приводи.

Тримач монтажного профілю та заглушка монтажного профілю

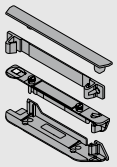

Ці компоненти слугують для кріплення монтажного профілю в конструкції з горизонтальною і / або вертикальною поперечиною.

Горизонтальний монтажний профіль

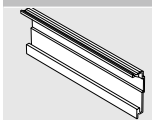

Привод монтується на монтажному профілі за допомогою адаптера для монтажного профілю.

Тримач монтажного профілю

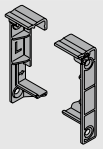

Ці компаненти слугують для кріплення горизонтального монтажного профілю.

Адаптер привода для горизонтального монтажного профілю

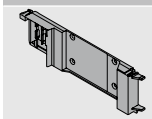

Адаптер використовується для кріплення привода на горизонтальному монтажному профілі.

Кутник-тримач одинарний

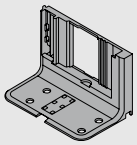

Кутники-тримачі можна застосовувати у випадку, якщо приводити в рух потрібно тільки окремі шухляди або якщо конструкція не допускає використання суцільного монтажного профілю.

Кутник-тримач зверху із попередньо встановленим адаптером для приводу

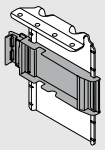

Привод кріпиться на адаптері для кутника-тримача вгорі.

Привод

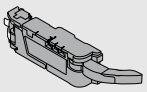

Привод постачається з подовжувачем для важеля. В особливих випадках подовжувач для важеля потрібно демонтувати, щоб встановити привод у вузьких корпусах (див. інформацію для проєктування).

Насадка для важеля для LEGRABOX

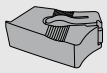

Запобігає зіткненню із задньою стінкою зі сталі у LEGRABOX від висоти M за внутрішньої ширини корпусу LW 267–286 мм.

Напрямна для важеля для TANDEMBOX

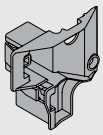

Запобігає зіткненню важеля із тримачем задньої стінки TANDEMBOX за внутрішньої ширини (LW) 242–316 мм у поєднанні із дерев'яною задньою стінкою.

Блок живлення SERVO-DRIVE

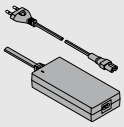

Блок живлення SERVO-DRIVE перетворює локальну мережеву напругу будь-якої країни у 24 В постійної напруги. Потрібно використовувати мережевий кабель із відповідною вилкою.
Блок живлення SERVO-DRIVE слугує для подавання напруги до декількох приводів (на всій кухні).

Кріплення блока живлення

Монтаж до дна

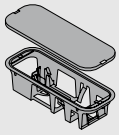

Монтуючи тримач блока живлення до дна, блок живлення SERVO-DRIVE вдасться просто та безпечно заховати.

Кріплення блока живлення

Монтаж до стіни

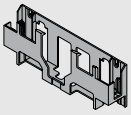

Монтуючи тримач блока живлення до стіни, блок живлення SERVO-DRIVE вдасться прикріпити до стіни.

Штепсельний блок живлення SERVO-DRIVE

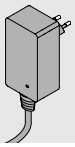

Штепсельний блок живлення SERVO-DRIVE слугує для подавання струму до привода (в окремих конструкціях).

SERVO-DRIVE, розподільний кабель

Розподільний кабель слугує для подавання напруги на привод.
Максимально допустима робоча напруга – 24 В.

Вказівка: не підключайте цей кабель безпосередньо до розетки.

З'єднувальний вузол

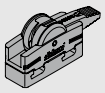

Цей вузол встановлює електричне з'єднання між розподільним кабелем SERVO-DRIVE і кабелем монтажного профілю або блоком живлення SERVO-DRIVE.

Захист для кінців кабелю

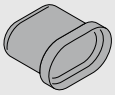

Захист кінців кабелю надягається на незадіяні кінці кабелю.

Захист від потрапляння води Кутник-тримач одинарний

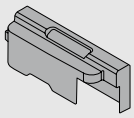

Захист від потрапляння води знижує ймовірність проникнення води у привод. Призначений для конструкцій із одинарним кутником-тримачем.

Захист від потрапляння води для горизонтальних конструкцій

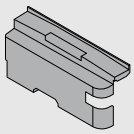

Захист від потрапляння води знижує ймовірність проникнення води у привод. Призначений для конструкцій із горизонтальним монтажним профілем.

Пристрої для монтажу

Попереднє засвердлення не потрібне, самоклейкий
Для розміщення механізму SERVO-DRIVE uno.

Задня стінка, висота M

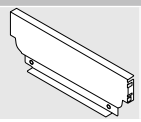

Задня стінка зі сталі для TANDEMBOX – підвісна система на сміття.

Задня стінка зі сталі для шухляди з підвісним контейнером на сміття

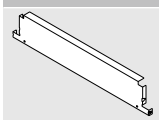

Задня стінка зі сталі для TANDEMBOX – підвісна система на сміття.

Тримачі, лів./прав.

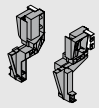

Ці складові слугують для кріплення задньої стінки зі сталі у TANDEMBOX – підвісна система на сміття.

Прямокутний поздовжній релінг, лів./прав.

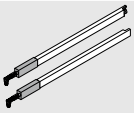

Релінг використовується у поєднанні з TANDEMBOX.

Кріплення для транспортування

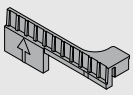

Слугує для захисту комплектів SERVO-DRIVE uno під час транспортування, перед використанням його потрібно видалити.

Аксесуари

Тримач кабелю

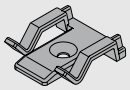

Тримач кабелю дбає про надійне й акуратне прокладання розподільного кабелю SERVO-DRIVE.

Стабілізатор фасаду/дна

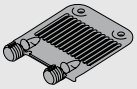

У TANDEMBOX:
Для стабілізації широких та високих фасадів.
Підсилює з'єднання між царгою та фасадом.

У LEGRABOX/MERIVOBOX:
Для стабілізації широкого дна шухляди.
Зміцнює з'єднання фасаду із дном.

Кабель синхронізації

За допомогою кабелю синхронізації можна з'єднати та синхронізувати два привода.

Колір / матеріал

WGR	Сірий	R7035	RAL 7035 світло-сірий
SZ	Чорний	R7037	RAL 7037 попелясто-сірий
WS	Білий	K	Пластмаса
TGR	Темно-сірий	ZN	Оцинкований

i

SERVO-DRIVE поєднується з AMPEROS AC за внутрішньої ширини від 562 мм.

Стандартний корпус із горизонтальною або вертикальною поперечиною

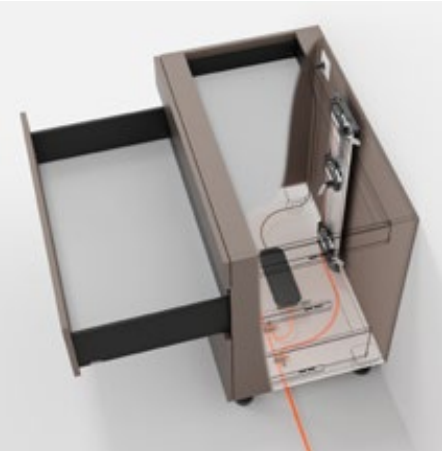

- Електрична технологія руху поєднана з BLUMOTION: шухляду засунете м'яко й тихо
- З вертикальним монтажним профілем
- Немає жорсткого з'єднання шухляди з приводом
- Конструкція шухляд не потребує жодних змін
- Монтаж приводу без інструментів
- Просте прокладання кабелю
- Невеликий простір для встановлення

Потрібний простір

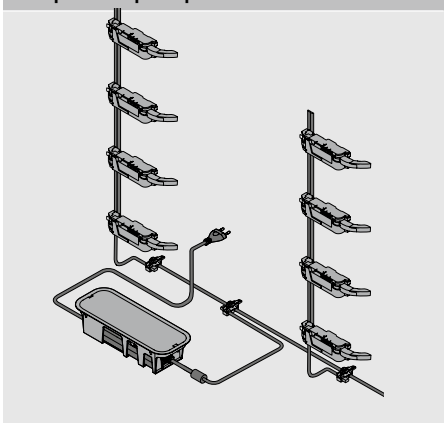

Інформація для замовлення

	Дистанційний амортизатор Blum		
	Ø (мм)	**Колір**	
	5	TGR	**993.0530**
	8	TGR	**993.0830.01**
Для фасаду до 300 мм заввишки використовуйте 2 шт.			
Для фасаду від 300 мм заввишки використовуйте 4 шт.			
Із напрямними LEGRABOX/MERIVOBOX до корпусу 70 кг використовуйте 4 шт.			
Із напрямними TANDEMBOX до корпусу 65 кг використовуйте 4 шт.			

	Монтажний профіль			
	Монтажний профіль із розподільним кабелем SERVO-DRIVE			
	Довжина (мм)			
	650	**Z10T650AA**	750	**Z10T750AA**
	700	**Z10T700AA**	800	**Z10T800AA**
	710	**Z10T710AA**		
	Монтажний профіль без розподільного кабелю SERVO-DRIVE			
	Довжина (мм)			
	1170			**Z10T1170A**
Алюміній під розкрій				
Розкрій:	Внутрішня висота корпусу LH – 10 мм			

	Тримачі монтажного профілю, верхній/нижній		
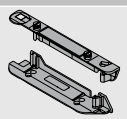	Конструкція з горизонтальною поперечиною		
	Колір	**Матеріал**	
	TGR	K	**Z10D01E0.01**

Альтернатива для 3

	Тримачі монтажного профілю, нижній/задній		
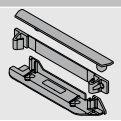	Конструкція з вертикальною поперечиною		
	Колір	**Матеріал**	
	TGR	K	**Z10D01EA.01**

	Привод		
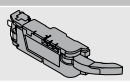	**Колір**	**Матеріал**	
	TGR	K	**Z10A3000.04**
Вкл. із попередньо встановленим подовжувачем важеля			

	Насадка для важеля для LEGRABOX		
	Колір	**Матеріал**	
	SZ	K	**Z10A3006**
Задня стінка зі сталі			
Для висоти M і для внутрішньої ширини корпусу LW 267-286 мм			

	Напрямна для важеля для TANDEMBOX		
	Колір	**Матеріал**	
	R7037	K	**Z10A3H00**
Задня стінка з ДСП			
Для внутрішньої ширини корпусу LW 242–316 мм			

	SERVO-DRIVE, розподільний кабель і захист для кінців кабелю		
	Колір	**Довжина (м)**	
	SZ	8	**Z10K800AE**
Комплектація:			
1x SERVO-DRIVE, розподільний кабель			
5x захист для кінців кабелю			
Під розкрій			
Використовується як розподільний, синхронізаційний кабель і як кабель монтажного профілю			

Стандартний корпус із горизонтальною або вертикальною поперечиною

	З'єднувальний вузол і захист для кінців кабелю		
	Колір	**Матеріал**	
	SZ	K	**Z10V100E.01**
Комплектація:			
1x з'єднувальний вузол			
2x захист для кінців кабелю			

	Блок живлення SERVO-DRIVE вкл. з мережевим кабелем				
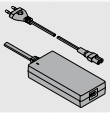					
Ринки	**Мовні пакети**		**Ринки**	**Мовні пакети**	
E	**A**	**Z10NE04EA**	**I**	**A**	**Z10NE04IA**
E	**B**	**Z10NE04EB**	**K**	**I**	**Z10NE04KI**
E	**C**	**Z10NE04EC**	**N**	**H**	**Z10NE04NH**
E	**D**	**Z10NE04ED**	**R**	**H**	**Z10NE04RH**
E	**E**	**Z10NE04EE**	**S**	**K**	**Z10NE04SK**
E	**F**	**Z10NE04EF**	**T**	**H**	**Z10NE04TH**
E	**I**	**Z10NE04EI**	**U**	**G**	**Z10NE04UG**
B	**A**	**Z10NE04BA**	**U**	**J**	**Z10NE04UJ**
B	**I**	**Z10NE04BI**	**Z**	**I**	**Z10NE04ZI**
H	**I**	**Z10NE04HI**			
Вкл. з інструкцією із користування та монтажу					
Комплектація:					
	1 x	Блок живлення (вихідний кабель: довжина 2 м)			
	1 x	Мережевий кабель (1.5-1.8 м, з вилкою)			

Ринки та мовні пакети

Найменування			
Ринки		**Мовні пакети***	
E	Європа	**A**	DE, EN, FR, IT, NL
B	GB	**B**	DA, EN, FI, NO, SV
H	IN	**C**	EL, EN, HR, SR, SL, TR
I	IL	**D**	EN, ES, FR, IT, PT
K	AU	**E**	CS, HU, PL, SK
N	CN	**F**	BG, ET, LV, LT, RO, RU, GB
R	KR	**G**	EN, ES, FR
S	BR	**H**	EN, ZH, KO
T	TW	**I**	EN
U	US | CA | JP	**J**	JA
Z	ZA	**K**	EN, ES, PT
* Позначення мов відповідно до ISO-639			

	Кріплення блока живлення		
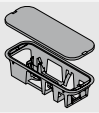	Монтаж до дна		
	Колір	**Матеріал**	
	TGR	K	**Z10NG000**
Вкл. із кришкою			
Для блока живлення SERVO-DRIVE			

Альтернатива

	Кріплення блока живлення		
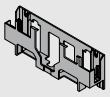	Монтаж до стіни		
	Колір	**Матеріал**	
	WGR	K	**Z10NG120**
Для блока живлення SERVO-DRIVE			

Аксесуари

	Тримач кабелю		
	Колір	**Матеріал**	
	WS	K	**Z10K0009**
Наприклад, для фіксації розподільного кабелю SERVO-DRIVE			

	Стабілізатор фасаду/дна		
	Колір	**Матеріал**	
	R7037	K	**Z96.10E1**

	Кабель синхронізації	
	Довжина (мм)	
	80	**Z10K008S**
	500	**Z10K050S**
	1200	**Z10K120S**
	1600	**Z10K160S**
З'єднує два приводи, які мають спрацьовувати одночасно		

Стандартний корпус – горизонтальна поперечина

Проєктування

Карта свердління – дно корпусу | поперечина

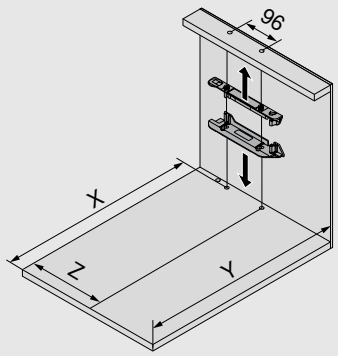

Задня стінка – висувні системи	X (мм)	Y (мм)
Задня стінка з ДСП	NL + 19	NL + 33
Задня стінка зі сталі	NL + 2	NL + 16
NL Номінальна довжина		
X Позиція свердління		
Y Мін. потрібний простір		
Z Позиція за шириною		
Задня стінка – системи напрямних	**X (мм)**	**Y (мм)**
≥ 79	NL + 16	NL + 30

Висувна система	Задня стінка	Висота задньої стінки	Внутрішня ширина корпусу LW (мм)									
			242–266			267–286				287–316		
			Z (мм)	Подовжувач для важеля	Напрямна для важеля	Z (мм)	Подовжувач для важеля	Напрямна для важеля	Насадка для важеля	Z (мм)	Подовжувач для важеля	Напрямна для важеля
LEGRABOX	Задня стінка з ДСП	N	–	–	–	184	●	–	–	184	●	–
		M | K | C | F	–	–	–	184	●	–	–	184	●	–
	Задня стінка зі сталі	N	–	–	–	–	–	–	–	–	–	–
		M | K | C | F	–	–	–	184	✖	–	●	184	●	–
MERIVOBOX	Задня стінка з ДСП	N	–	–	–	174	✖	–	–	174	●	–
		M | K | E | F	–	–	–	174	✖	–	–	174	●	–
	Задня стінка зі сталі	N	–	–	–	–	–	–	–	–	–	–
		M | K | E | F	–	–	–	174	●	–	–	174	●	–
TANDEMBOX	Задня стінка з ДСП	N	179	✖	●	179	●	●	–	179	●	●
		M | K | B | C | D	179	✖	●	179	●	●	–	179	●	●
	Задня стінка зі сталі	N	–	–	–	–	–	–	–	190	✖	–
		M | K | B | C | D	–	–	–	179	✖	–	–	179	●	–

Висувна система	Задня стінка	Висота задньої стінки	Внутрішня ширина корпусу LW (мм)					
			317–386			≥ 387		
			Z (мм)	Подовжувач для важеля	Напрямна для важеля	Z (мм)	Подовжувач для важеля	Напрямна для важеля
LEGRABOX	Задня стінка з ДСП	N	184	●	–	LW / 2	●	–
		M | K | C | F	184	●	–	LW / 2	●	–
	Задня стінка зі сталі	N	–	–	–	–	–	–
		M | K | C | F	184	●	–	LW / 2	●	–
MERIVOBOX	Задня стінка з ДСП	N	174	●	–	LW / 2	●	–
		M | K | E | F	174	●	–	LW / 2	●	–
	Задня стінка зі сталі	N	–	–	–	–	–	–
		M | K | E | F	174	●	–	LW / 2	●	–
TANDEMBOX	Задня стінка з ДСП	N	179	●	○	LW / 2	●	○
		M | K | B | C | D	179	●	○	LW / 2	●	○
	Задня стінка зі сталі	N	190	●	–	LW / 2	●	–
		M | K | B | C | D	179	●	–	LW / 2	●	–

LW Внутрішня ширина корпусу	○ Не потрібно
Z Позиція за шириною	– Неможливо
● Потрібно	✖ Видалити

Стандартний корпус – горизонтальна поперечина

Системи напрямних	Висота стандартної шухляди SKH (мм)	Внутрішня ширина корпусу LW (мм)							
		224–234		235–388		389–428		≥ 429	
		Z (мм)	Подовжувач для важеля	Z (мм)	Подовжувач для важеля	Z (мм)	Подовжувач для важеля	Z (мм)	Подовжувач для важеля
MOVENTO	≥ 79	–	–	164	●	164	●	LW / 2	●
TANDEM	≥ 79	164	–	164	●	LW / 2	●	LW / 2	●

LW Внутрішня ширина корпусу

Z Позиція за шириною

● Потрібно

– Неможливо

Подовжувач для важеля

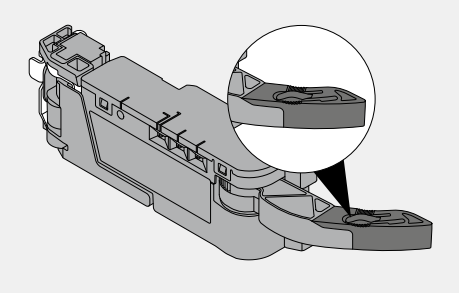

Насадка для важеля

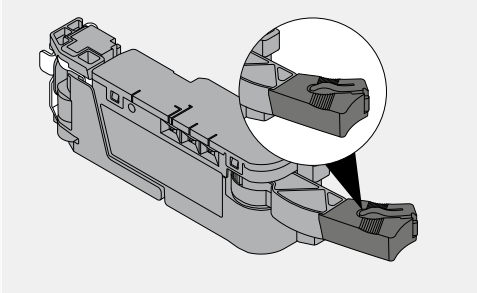

Напрямна для важеля

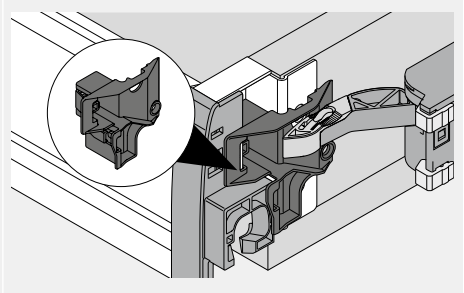

Дно корпусу – карта свердління

Прокладання кабелю знизу

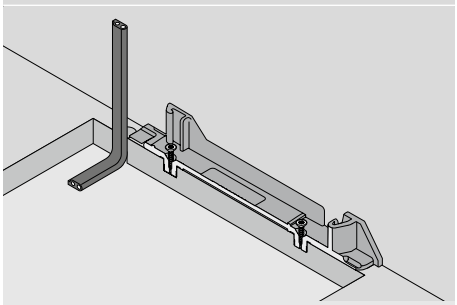

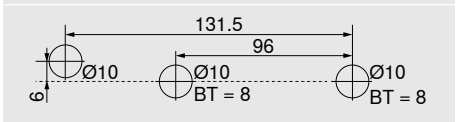

BT Глибина свердління

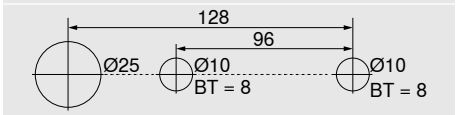

Альтернативна карта свердління – MINIPRESS top | MINIPRESS

Прокладання кабелю ззаду

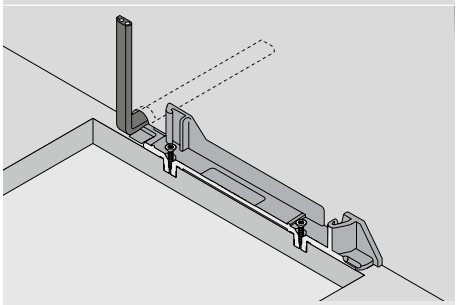

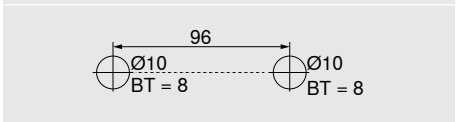

BT Глибина свердління

Обробка фасаду – позиція дистанційного амортизатора Blum

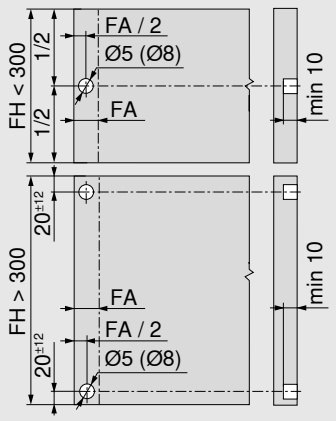

Дистанційний амортизатор Blum гарантує зазор 2 мм для спрацювання привода

Висота фасаду FH (мм)	Дистанційний амортизатор Blum (шт.)
До 300	2
Від 301	4

FA Накладення фасаду

FH Висота фасаду

Стандартний корпус – горизонтальна поперечина

Корпус

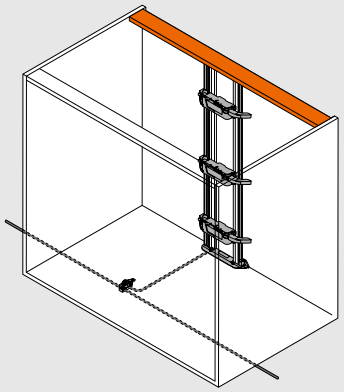

Позиція привода

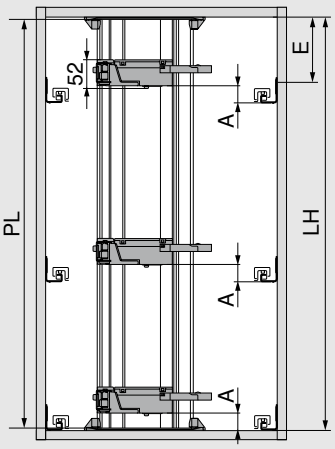

PL = LH - 10 мм

Округлити до меншого десятка

LH Внутрішня висота корпусу

PL Довжина монтажного профілю

A Відстань від нижнього краю напрямної до нижнього краю привода

E Відстань від нижнього краю кришки корпусу до позиції кріплення напрямної

Позиція – привод – висувні системи

Висувна система	Задня стінка	Висота задньої стінки	Внутрішня ширина корпусу LW (мм)							
			242–266		267–286		287–316		≥ 317	
			A	E мін.	A	E мін.	A	E мін.	A	E мін.
LEGRABOX	Задня стінка з ДСП	N	–	–	45	61	45	61	45	61
		M | K | C | F	–	–	45	69	45	69	45	69
	Задня стінка зі сталі	N	–	–	–	–	–	–	–	–
		M | K | C | F	–	–	45	69	45	69	45	69
MERIVOBOX	Задня стінка з ДСП	N	–	–	28	32	28	32	28	32
		M | K | E | F	–	–	45	54	45	54	45	54
	Задня стінка зі сталі	N	–	–	–	–	–	–	–	–
		M | K | E | F	–	–	45	54	45	54	45	54
TANDEMBOX	Задня стінка з ДСП	N	35	56	35	56	35	56	28	49
		M | K | B | C | D	35	64	35	64	35	64	35	64
	Задня стінка зі сталі	N	–	–	–	–	28	49	28	49
		M | K | B | C | D	–	–	35	64	35	64	35	64

A Відстань від нижнього краю напрямної до нижнього краю привода

E Відстань від нижнього краю кришки корпусу до позиції кріплення напрямної

– Неможливо

Позиція – привод – системи напрямних

Системи напрямних	Висота стандартної шухляди SKH (мм)	Внутрішня ширина корпусу LW (мм)					
		224–234		235–428		≥ 429	
		A (мм)	E мін. (мм)	A (мм)	E мін. (мм)	A (мм)	E мін. (мм)
MOVENTO	≥ 79	–	–	60	74	35	49
TANDEM	≥ 79	55	71	55	71	35	51

A Відстань від нижнього краю напрямної до нижнього краю привода

E Відстань від нижнього краю кришки корпусу до позиції кріплення напрямної

– Неможливо

Стандартний корпус – вертикальна поперечина

Карта свердління – дно корпусу | поперечина

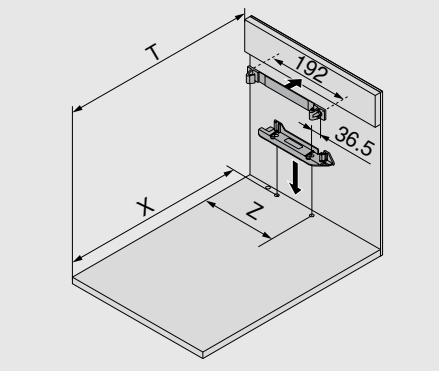

Задня стінка – висувні системи	X (мм)	T (мм)
Задня стінка з ДСП	NL + 19	NL + 34
Задня стінка зі сталі	NL + 2	NL + 17
NL Номінальна довжина		
T Відстань від переднього краю корпусу до поперечини		
X Позиція свердління		
Z Позиція за шириною		
Задня стінка – системи напрямних	**X (мм)**	**Y (мм)**
≥ 79	NL + 16	NL + 31

Висувна система	Задня стінка	Висота задньої стінки	Внутрішня ширина корпусу LW (мм)									
			242–266			267–286				287–316		
			Z (мм)	Подовжувач для важеля	Напрямна для важеля	Z (мм)	Подовжувач для важеля	Напрямна для важеля	Насадка для важеля	Z (мм)	Подовжувач для важеля	Напрямна для важеля
LEGRABOX	Задня стінка з ДСП	N	–	–	–	184	●	–	–	184	●	–
		M | K | C | F	–	–	–	184	●	–	–	184	●	–
	Задня стінка зі сталі	N	–	–	–	–	–	–	–	–	–	–
		M | K | C | F	–	–	–	184	✖	–	●	184	●	–
MERIVOBOX	Задня стінка з ДСП	N	–	–	–	174	✖	–	–	174	●	–
		M | K | E | F	–	–	–	174	✖	–	–	174	●	–
	Задня стінка зі сталі	N	–	–	–	–	–	–	–	–	–	–
		M | K | E | F	–	–	–	174	●	–	–	174	●	–
TANDEMBOX	Задня стінка з ДСП	N	179	✖	●	179	●	●	–	179	●	●
		M | K | B | C | D	179	✖	●	179	●	●	–	179	●	●
	Задня стінка зі сталі	N	–	–	–	–	–	–	–	190	✖	–
		M | K | B | C | D	–	–	–	179	✖	–	–	179	●	–

Висувна система	Задня стінка	Висота задньої стінки	Внутрішня ширина корпусу LW (мм)					
			317–386			≥ 387		
			Z (мм)	Подовжувач для важеля	Напрямна для важеля	Z (мм)	Подовжувач для важеля	Напрямна для важеля
LEGRABOX	Задня стінка з ДСП	N	184	●	–	LW / 2	●	–
		M | K | C | F	184	●	–	LW / 2	●	–
	Задня стінка зі сталі	N	–	–	–	–	–	–
		M | K | C | F	184	●	–	LW / 2	●	–
MERIVOBOX	Задня стінка з ДСП	N	174	●	–	LW / 2	●	–
		M | K | E | F	174	●	–	LW / 2	●	–
	Задня стінка зі сталі	N	–	–	–	–	–	–
		M | K | E | F	174	●	–	LW / 2	●	–
TANDEMBOX	Задня стінка з ДСП	N	179	●	○	LW / 2	●	○
		M | K | B | C | D	179	●	○	LW / 2	●	○
	Задня стінка зі сталі	N	190	●	–	LW / 2	●	–
		M | K | B | C | D	179	●	–	LW / 2	●	–

LW Внутрішня ширина корпусу	○ Не потрібно
Z Позиція за шириною	– Неможливо
● Потрібно	✖ Видалити

Стандартний корпус – вертикальна поперечина

Подовжувач для важеля

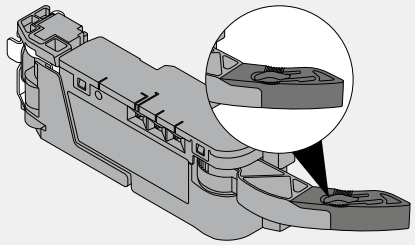

Насадка для важеля

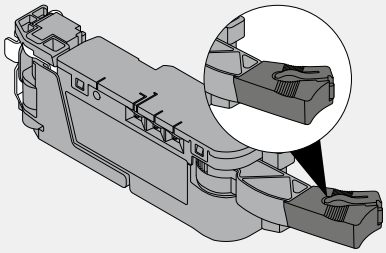

Напрямна для важеля

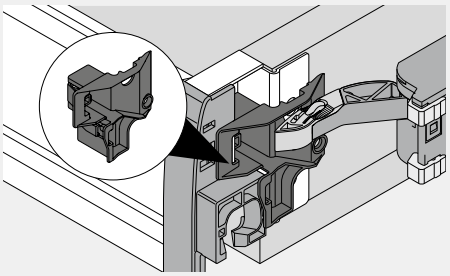

Корпус

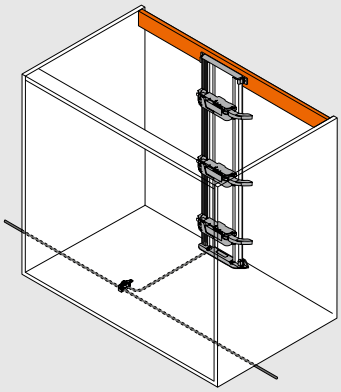

Позиція привода

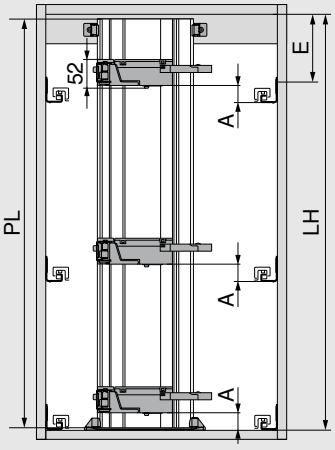

PL = LH - 10 мм

Округлити до меншого десятка

LH Внутрішня висота корпусу

PL Довжина монтажного профілю

A Відстань від нижнього краю напрямної до нижнього краю привода

E Відстань від нижнього краю кришки корпусу до позиції кріплення напрямної

Позиція – привод – висувні системи

Висувна система	Задня стінка	Висота задньої стінки	Внутрішня ширина корпусу LW (мм)							
			242–266		267–286		287–316		≥ 317	
			A	E min.	A	E min.	A	E min.	A	E min.
LEGRABOX	Задня стінка з ДСП	N	–	–	45	61	45	61	45	61
		M | K | C | F	–	–	45	69	45	69	45	69
	Задня стінка зі сталі	N	–	–	–	–	–	–	–	–
		M | K | C | F	–	–	45	69	45	69	45	69
MERIVOBOX	Задня стінка з ДСП	N	–	–	28	32	28	32	28	32
		M | K | E | F	–	–	45	54	45	54	45	54
	Задня стінка зі сталі	N	–	–	–	–	–	–	–	–
		M | K | E | F	–	–	45	54	45	54	45	54
TANDEMBOX	Задня стінка з ДСП	N	35	56	35	56	35	56	28	49
		M | K | B | C | D	35	64	35	64	35	64	35	64
	Задня стінка зі сталі	N	–	–	–	–	28	49	28	49
		M | K | B | C | D	–	–	35	64	35	64	35	64

A Відстань від нижнього краю напрямної до нижнього краю привода

E Відстань від нижнього краю кришки корпусу до позиції кріплення напрямної

– Неможливо

Стандартний корпус – вертикальна поперечина

Позиція – привод – системи напрямних

Системи напрямних	Висота стандартної шухляди SKH (мм)	Внутрішня ширина корпусу LW (мм)					
		224–234		235–428		≥ 429	
		A (мм)	E мін. (мм)	A (мм)	E мін. (мм)	A (мм)	E мін. (мм)
MOVENTO	≥ 79	–	–	60	84	35	54
TANDEM	≥ 79	55	81	55	81	35	61

A Відстань від нижнього краю напрямної до нижнього краю привода

E Відстань від нижнього краю кришки корпусу до позиції кріплення напрямної

– Неможливо

Системи напрямних	Висота стандартної шухляди SKH (мм)	Внутрішня ширина корпусу LW (мм)							
		224–234		235–388		389–428		≥ 429	
		Z (мм)	Подовжувач для важеля	Z (мм)	Подовжувач для важеля	Z (мм)	Подовжувач для важеля	Z (мм)	Подовжувач для важеля
MOVENTO	≥ 79	–	–	164	●	164	●	LW / 2	●
TANDEM	≥ 79	164	–	164	●	LW / 2	●	LW / 2	●

LW Внутрішня ширина корпусу

Z Позиція за шириною

● Потрібно

– Неможливо

Необхідний простір і безпечна відстань до кріплення блока живлення

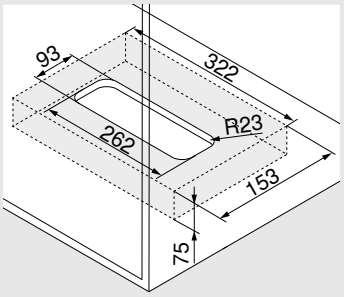

Монтаж до дна

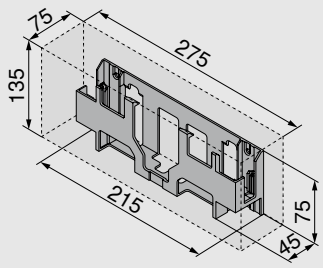

Монтаж до стіни

Увага

Для циркуляції повітря потрібно дотримуватися безпечної відстані 30 мм. Недотримання цієї вимоги може спричинити перегрівання блока живлення SERVO-DRIVE.
Безпечна відстань врахована в розмірах, вказаних на рисунках.

Обробка фасаду – позиція дистанційного амортизатора Blum

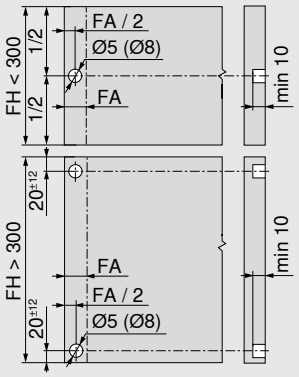

Дистанційний амортизатор Blum гарантує зазор 2 мм для спрацювання привода

Висота фасаду FH (мм)	Дистанційний амортизатор Blum (шт.)
До 300	2
Від 301	4

FA Накладення фасаду

FH Висота фасаду

Стандартний корпус – горизонтальна / вертикальна поперечина

Дно корпусу – карта свердління

Прокладання кабелю знизу

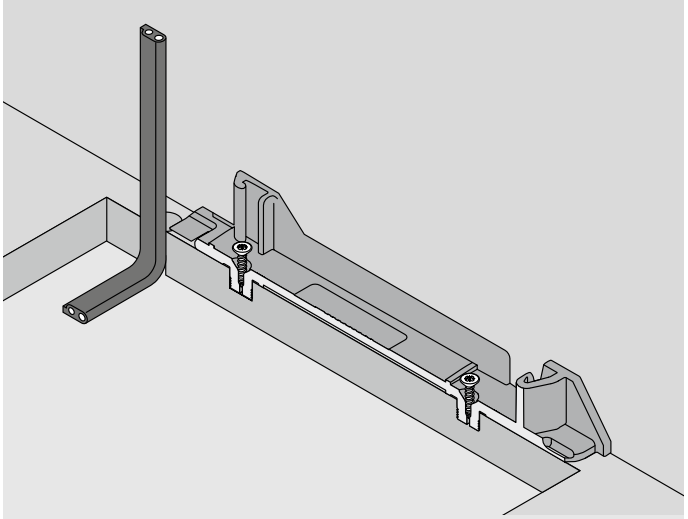

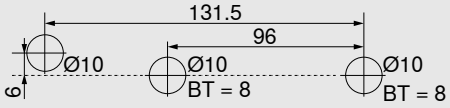

Альтернативна карта свердління для MINIPRESS top і MINIPRESS

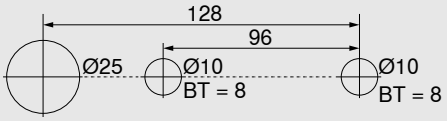

Прокладання кабелю ззаду

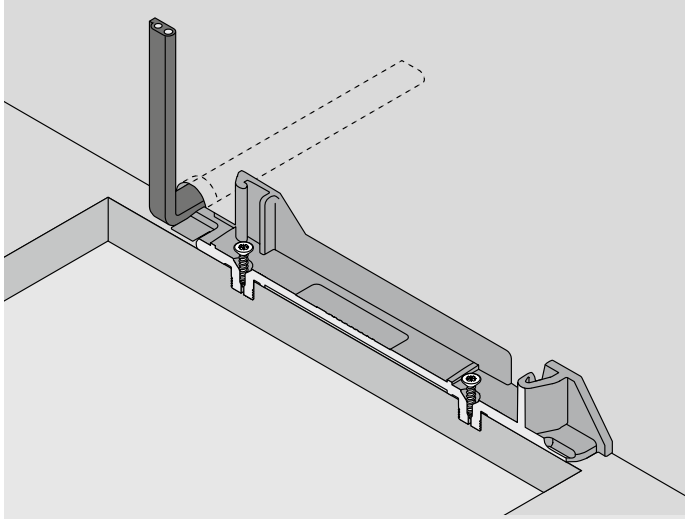

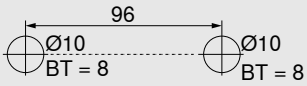

BT Глибина свердління

Нотатки

SPACE TOWER

- Електрична технологія руху поєднана з BLUMOTION: шухляду засунете м'яко й тихо
- З вертикальним монтажним профілем
- Немає жорсткого з'єднання шухляди з приводом
- Конструкція шухляд не потребує жодних змін
- Монтаж приводу без інструментів
- Просте прокладання кабелю
- Невеликий простір для встановлення
- У внутрішніх шухлядах висувної системи MERIVOBOX SERVO-DRIVE спрацьовує, якщо потягнути за шухляду

Потрібний простір

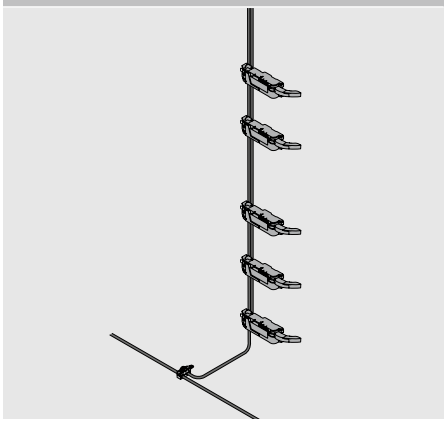

Інформація для замовлення

	Монтажний профіль			
	Монтажний профіль із розподільним кабелем SERVO-DRIVE			
	Довжина (мм)			
	650	Z10T650AA	750	Z10T750AA
	700	Z10T700AA	800	Z10T800AA
	710	Z10T710AA		
	Монтажний профіль без розподільного кабелю SERVO-DRIVE			
	Довжина (мм)			
	1170			Z10T1170A
Алюміній під розкрій				
Розкрій:	Внутрішня висота корпусу LH – 10 мм			

	Тримачі монтажного профілю, верхній/нижній		
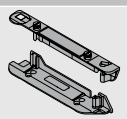	Конструкція з горизонтальною поперечиною		
	Колір	**Матеріал**	
	TGR	K	Z10D01E0.01

Альтернатива для 2

	Тримачі монтажного профілю, нижній/задній		
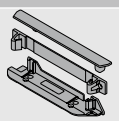	Конструкція з вертикальною поперечиною		
	Колір	**Матеріал**	
	TGR	K	Z10D01EA.01

	З'єднувальний вузол і захист для кінців кабелю		
	Колір	**Матеріал**	
	SZ	K	Z10V100E.01
Комплектація:			
1x з'єднувальний вузол			
2x захист для кінців кабелю			

	Привод		
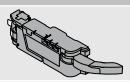	**Колір**	**Матеріал**	
	TGR	K	Z10A3000.04
Вкл. із попередньо встановленим подовжувачем важеля			

	Насадка для важеля для LEGRABOX		
	Колір	**Матеріал**	
	SZ	K	Z10A3006
Задня стінка зі сталі			
Для висоти M і для внутрішньої ширини корпусу LW 267-286 мм			

	Напрямна для важеля для TANDEMBOX		
	Колір	**Матеріал**	
	R7037	K	Z10A3H00
Задня стінка з ДСП			
Для внутрішньої ширини корпусу LW 242–316 мм			

	SERVO-DRIVE, розподільний кабель і захист для кінців кабелю		
	Колір	**Довжина (м)**	
	SZ	8	Z10K800AE
Комплектація:			
1x SERVO-DRIVE, розподільний кабель			
5x захист для кінців кабелю			
Під розкрій			
Використовується як розподільний, синхронізаційний кабель і як кабель монтажного профілю			

SPACE TOWER

Блок живлення SERVO-DRIVE вкл. з мережевим кабелем

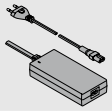

Ринки	Мовні пакети		Ринки	Мовні пакети	
E	A	Z10NE04EA	I	A	Z10NE04IA
E	B	Z10NE04EB	K	I	Z10NE04KI
E	C	Z10NE04EC	N	H	Z10NE04NH
E	D	Z10NE04ED	R	H	Z10NE04RH
E	E	Z10NE04EE	S	K	Z10NE04SK
E	F	Z10NE04EF	T	H	Z10NE04TH
E	I	Z10NE04EI	U	G	Z10NE04UG
B	A	Z10NE04BA	U	J	Z10NE04UJ
B	I	Z10NE04BI	Z	I	Z10NE04ZI
H	I	Z10NE04HI			

Вкл. з інструкцією із користування та монтажу

Комплектація:

	1 x	Блок живлення (вихідний кабель: довжина 2 м)
	1 x	Мережевий кабель (1.5-1.8 м, з вилкою)

Ринки та мовні пакети

Найменування

Ринки		Мовні пакети*	
E	Європа	A	DE, EN, FR, IT, NL
B	GB	B	DA, EN, FI, NO, SV
H	IN	C	EL, EN, HR, SR, SL, TR
I	IL	D	EN, ES, FR, IT, PT
K	AU	E	CS, HU, PL, SK
N	CN	F	BG, ET, LV, LT, RO, RU, GB
R	KR	G	EN, ES, FR
S	BR	H	EN, ZH, KO
T	TW	I	EN
U	US | CA | JP	J	JA
Z	ZA	K	EN, ES, PT

* Позначення мов відповідно до ISO-639

Кріплення блока живлення

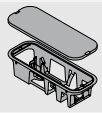

Монтаж до дна

Колір	Матеріал	
TGR	K	Z10NG000

Вкл. із кришкою

Для блока живлення SERVO-DRIVE

Альтернатива

Кріплення блока живлення

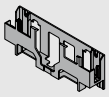

Монтаж до стіни

Колір	Матеріал	
TGR	K	Z10NG120

Для блока живлення SERVO-DRIVE

Аксесуари

Тримач кабелю

Колір	Матеріал	
WS	K	Z10K0009

Наприклад, для фіксації розподільного кабелю SERVO-DRIVE

Стабілізатор фасаду/дна

Колір	Матеріал	
R7037	K	Z96.10E1

Кабель синхронізації

Довжина (мм)	
80	Z10K008S
500	Z10K050S
1200	Z10K120S
1600	Z10K160S

З'єднує два приводи, які мають спрацьовувати одночасно

Монтажний профіль зверху

Проєктування

Корпус

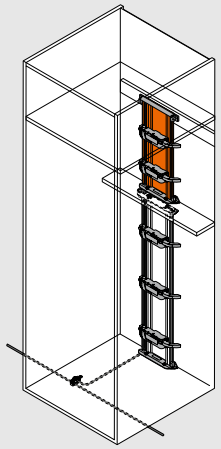

Позиція привода

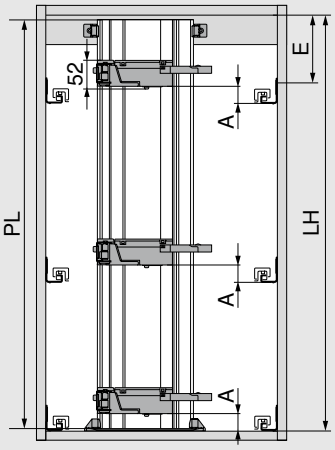

PL = LH - 10 мм

Округлити до меншого десятка

LH Внутрішня висота корпусу

PL Довжина монтажного профілю

A Відстань від нижнього краю напрямної до нижнього краю привода

E Відстань від нижнього краю кришки корпусу до позиції кріплення напрямної

Позиція – привод – висувні системи

Висувна система	Задня стінка	Висота задньої стінки	Внутрішня ширина корпусу LW (мм)							
			242–266		267–286		287–316		≥ 317	
			A	E min.	A	E min.	A	E min.	A	E min.
LEGRABOX	Задня стінка з ДСП	N	–	–	45	61	45	61	45	61
		M | K | C | F	–	–	45	69	45	69	45	69
	Задня стінка зі сталі	N	–	–	–	–	–	–	–	–
		M | K | C | F	–	–	45	69	45	69	45	69
MERIVOBOX	Задня стінка з ДСП	N	–	–	28	32	28	32	28	32
		M | K | E | F	–	–	45	54	45	54	45	54
	Задня стінка зі сталі	N	–	–	–	–	–	–	–	–
		M | K | E | F	–	–	45	54	45	54	45	54
TANDEMBOX	Задня стінка з ДСП	N	35	56	35	56	35	56	28	49
		M | K | B | C | D	35	64	35	64	35	64	35	64
	Задня стінка зі сталі	N	–	–	–	–	28	49	28	49
		M | K | B | C | D	–	–	35	64	35	64	35	64

A Відстань від нижнього краю напрямної до нижнього краю привода

E Відстань від нижнього краю кришки корпусу до позиції кріплення напрямної

– Неможливо

Позиція – привод – системи напрямних

Системи напрямних	Висота стандартної шухляди SKH (мм)	Внутрішня ширина корпусу LW (мм)					
		224–234		235–428		≥ 429	
		A (мм)	E мін. (мм)	A (мм)	E мін. (мм)	A (мм)	E мін. (мм)
MOVENTO	≥ 79	–	–	60	74	35	49
TANDEM	≥ 79	55	71	55	71	35	51

A Відстань від нижнього краю напрямної до нижнього краю привода

E Відстань від нижнього краю кришки корпусу до позиції кріплення напрямної

– Неможливо

Монтажний профіль зверху

Карта свердління – дно корпусу | поперечина

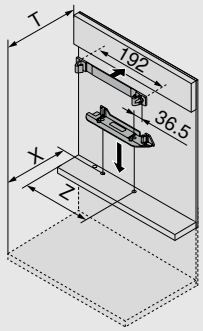

Задня стінка – висувні системи	X (мм)	T (мм)
Задня стінка з ДСП	NL + 19	NL + 34
Задня стінка зі сталі	NL + 2	NL + 17
NL Номінальна довжина		
T Відстань від переднього краю корпусу до поперечини		
X Позиція свердління		
Z Позиція за шириною		
Задня стінка – системи напрямних	**X (мм)**	**Y (мм)**
≥ 79	NL + 16	NL + 31

Висувна система	Задня стінка	Висота задньої стінки	Внутрішня ширина корпусу LW (мм)									
			242–266			267–286				287–316		
			Z (мм)	Подовжувач для важеля	Напрямна для важеля	Z (мм)	Подовжувач для важеля	Напрямна для важеля	Насадка для важеля	Z (мм)	Подовжувач для важеля	Напрямна для важеля
LEGRABOX	Задня стінка з ДСП	N	–	–	–	184	●	–	–	184	●	–
		M | K | C | F	–	–	–	184	●	–	–	184	●	–
	Задня стінка зі сталі	N	–	–	–	–	–	–	–	–	–	–
		M | K | C | F	–	–	–	184	✖	–	●	184	●	–
MERIVOBOX	Задня стінка з ДСП	N	–	–	–	174	✖	–	–	174	●	–
		M | K | E | F	–	–	–	174	✖	–	–	174	●	–
	Задня стінка зі сталі	N	–	–	–	–	–	–	–	–	–	–
		M | K | E | F	–	–	–	174	●	–	–	174	●	–
TANDEMBOX	Задня стінка з ДСП	N	179	✖	●	179	●	●	–	179	●	●
		M | K | B | C | D	179	✖	●	179	●	●	–	179	●	●
	Задня стінка зі сталі	N	–	–	–	–	–	–	–	190	✖	–
		M | K | B | C | D	–	–	–	179	✖	–	–	179	●	–

Висувна система	Задня стінка	Висота задньої стінки	Внутрішня ширина корпусу LW (мм)					
			317–386			≥ 387		
			Z (мм)	Подовжувач для важеля	Напрямна для важеля	Z (мм)	Подовжувач для важеля	Напрямна для важеля
LEGRABOX	Задня стінка з ДСП	N	184	●	–	LW / 2	●	–
		M | K | C | F	184	●	–	LW / 2	●	–
	Задня стінка зі сталі	N	–	–	–	–	–	–
		M | K | C | F	184	●	–	LW / 2	●	–
MERIVOBOX	Задня стінка з ДСП	N	174	●	–	LW / 2	●	–
		M | K | E | F	174	●	–	LW / 2	●	–
	Задня стінка зі сталі	N	–	–	–	–	–	–
		M | K | E | F	174	●	–	LW / 2	●	–
TANDEMBOX	Задня стінка з ДСП	N	179	●	○	LW / 2	●	○
		M | K | B | C | D	179	●	○	LW / 2	●	○
	Задня стінка зі сталі	N	190	●	–	LW / 2	●	–
		M | K | B | C | D	179	●	–	LW / 2	●	–

LW Внутрішня ширина корпусу	○ Не потрібно
Z Позиція за шириною	– Неможливо
● Потрібно	✖ Видалити

Монтажний профіль зверху

Подовжувач для важеля	Насадка для важеля	Напрямна для важеля
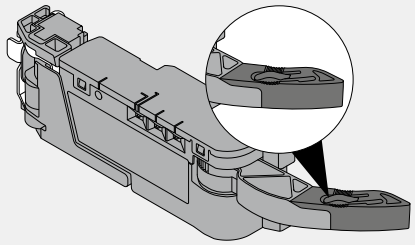	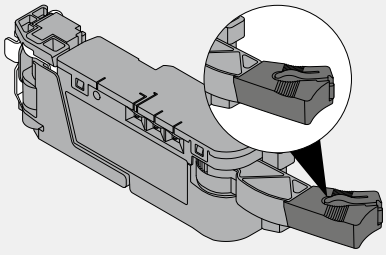	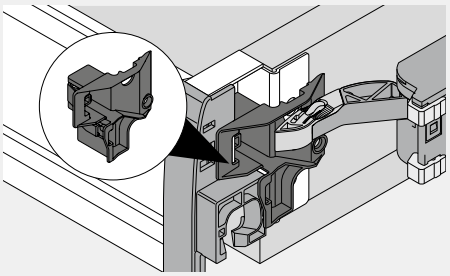

Системи напрямних	Висота стандартної шухляди SKH (мм)	Внутрішня ширина корпусу LW (мм)							
		224–234		235–388		389–428		≥ 429	
		Z (мм)	Подовжувач для важеля	Z (мм)	Подовжувач для важеля	Z (мм)	Подовжувач для важеля	Z (мм)	Подовжувач для важеля
MOVENTO	≥ 79	–	–	164	●	164	●	LW / 2	●
TANDEM	≥ 79	164	–	164	●	LW / 2	●	LW / 2	●

LW Внутрішня ширина корпусу

Z Позиція за шириною

● Потрібно

– Неможливо

Необхідний простір і безпечна відстань до кріплення блока живлення

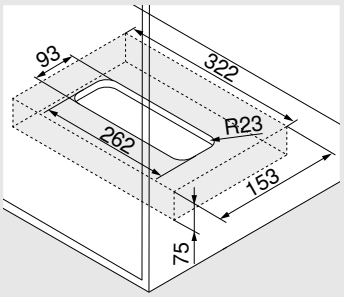

Монтаж до дна

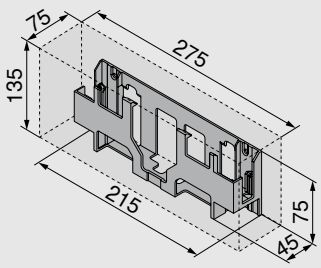

Монтаж до стіни

Увага

Для циркуляції повітря потрібно дотримуватися безпечної відстані 30 мм. Недотримання цієї вимоги може спричинити перегрівання блока живлення SERVO-DRIVE.
Безпечна відстань врахована в розмірах, вказаних на рисунках.

Обробка фасаду – позиція дистанційного амортизатора Blum

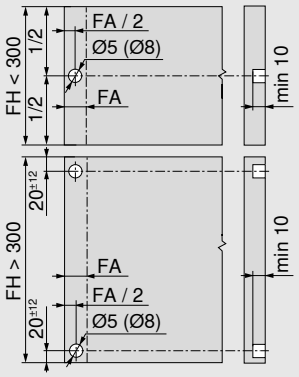

Дистанційний амортизатор Blum гарантує зазор 2 мм для спрацювання привода

Висота фасаду FH (мм)	Дистанційний амортизатор Blum (шт.)
До 300	2
Від 301	4

FA Накладення фасаду

FH Висота фасаду

Монтажний профіль внизу

Корпус

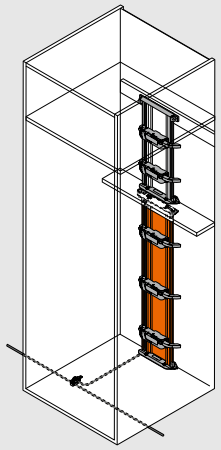

Позиція привода

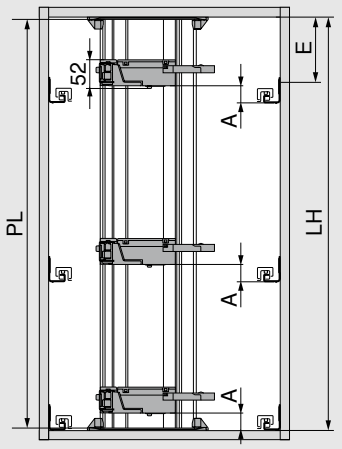

PL = LH - 10 мм

Округлити до меншого десятка

LH Внутрішня висота корпусу

PL Довжина монтажного профілю

A Відстань від нижнього краю напрямної до нижнього краю привода

E Відстань від нижнього краю кришки корпусу до позиції кріплення напрямної

Позиція – привод –висувні системи

Висувна система	Задня стінка	Висота задньої стінки	Внутрішня ширина корпусу LW (мм)							
			242–266		267–286		287–316		≥ 317	
			A	E min.	A	E min.	A	E min.	A	E min.
LEGRABOX	Задня стінка з ДСП	N	–	–	45	61	45	61	45	61
		M | K | C | F	–	–	45	69	45	69	45	69
	Задня стінка зі сталі	N	–	–	–	–	–	–	–	–
		M | K | C | F	–	–	45	69	45	69	45	69
MERIVOBOX	Задня стінка з ДСП	N	–	–	28	32	28	32	28	32
		M | K | E | F	–	–	45	54	45	54	45	54
	Задня стінка зі сталі	N	–	–	–	–	–	–	–	–
		M | K | E | F	–	–	45	54	45	54	45	54
TANDEMBOX	Задня стінка з ДСП	N	35	56	35	56	35	56	28	49
		M | K | B | C | D	35	64	35	64	35	64	35	64
	Задня стінка зі сталі	N	–	–	–	–	28	49	28	49
		M | K | B | C | D	–	–	35	64	35	64	35	64

A Відстань від нижнього краю напрямної до нижнього краю привода

E Відстань від нижнього краю кришки корпусу до позиції кріплення напрямної

– Неможливо

Позиція – привод – системи напрямних

Системи напрямних	Висота стандартної шухляди SKH (мм)	Внутрішня ширина корпусу LW (мм)					
		224–234		235–428		≥ 429	
		A (мм)	E мін. (мм)	A (мм)	E мін. (мм)	A (мм)	E мін. (мм)
MOVENTO	≥ 79	–	–	60	74	35	49
TANDEM	≥ 79	55	71	55	71	35	51

A Відстань від нижнього краю напрямної до нижнього краю привода

E Відстань від нижнього краю кришки корпусу до позиції кріплення напрямної

– Неможливо

Монтажний профіль внизу

Карта свердління – дно корпусу | поперечина

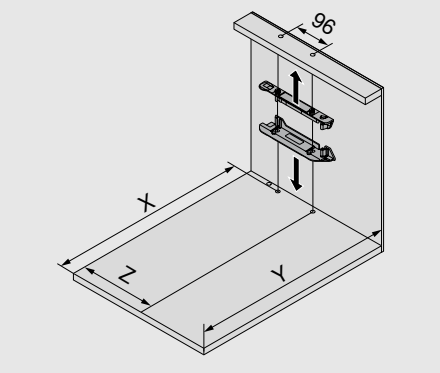

Задня стінка – висувні системи	X (мм)	Y (мм)
Задня стінка з ДСП	NL + 19	NL + 33
Задня стінка зі сталі	NL + 2	NL + 16
NL Номінальна довжина		
X Позиція свердління		
Y Мін. потрібний простір		
Z Позиція за шириною		
Задня стінка – системи напрямних	**X (мм)**	**Y (мм)**
≥ 79	NL + 16	NL + 30

Висувна система	Задня стінка	Висота задньої стінки	Внутрішня ширина корпусу LW (мм)									
			242–266			267–286				287–316		
			Z (мм)	Подовжувач для важеля	Напрямна для важеля	Z (мм)	Подовжувач для важеля	Напрямна для важеля	Насадка для важеля	Z (мм)	Подовжувач для важеля	Напрямна для важеля
LEGRABOX	Задня стінка з ДСП	N	–	–	–	184	●	–	–	184	●	–
		M | K | C | F	–	–	–	184	●	–	–	184	●	–
	Задня стінка зі сталі	N	–	–	–	–	–	–	–	–	–	–
		M | K | C | F	–	–	–	184	✖	–	●	184	●	–
MERIVOBOX	Задня стінка з ДСП	N	–	–	–	174	✖	–	–	174	●	–
		M | K | E | F	–	–	–	174	✖	–	–	174	●	–
	Задня стінка зі сталі	N	–	–	–	–	–	–	–	–	–	–
		M | K | E | F	–	–	–	174	●	–	–	174	●	–
TANDEMBOX	Задня стінка з ДСП	N	179	✖	●	179	●	●	–	179	●	●
		M | K | B | C | D	179	✖	●	179	●	●	–	179	●	●
	Задня стінка зі сталі	N	–	–	–	–	–	–	–	190	✖	–
		M | K | B | C | D	–	–	–	179	✖	–	–	179	●	–

Висувна система	Задня стінка	Висота задньої стінки	Внутрішня ширина корпусу LW (мм)					
			317–386			≥ 387		
			Z (мм)	Подовжувач для важеля	Напрямна для важеля	Z (мм)	Подовжувач для важеля	Напрямна для важеля
LEGRABOX	Задня стінка з ДСП	N	184	●	–	LW / 2	●	–
		M | K | C | F	184	●	–	LW / 2	●	–
	Задня стінка зі сталі	N	–	–	–	–	–	–
		M | K | C | F	184	●	–	LW / 2	●	–
MERIVOBOX	Задня стінка з ДСП	N	174	●	–	LW / 2	●	–
		M | K | E | F	174	●	–	LW / 2	●	–
	Задня стінка зі сталі	N	–	–	–	–	–	–
		M | K | E | F	174	●	–	LW / 2	●	–
TANDEMBOX	Задня стінка з ДСП	N	179	●	○	LW / 2	●	○
		M | K | B | C | D	179	●	○	LW / 2	●	○
	Задня стінка зі сталі	N	190	●	–	LW / 2	●	–
		M | K | B | C | D	179	●	–	LW / 2	●	–

LW	Внутрішня ширина корпусу	○	Не потрібно
Z	Позиція за шириною	–	Неможливо
●	Потрібно	✖	Видалити

Монтажний профіль внизу

Подовжувач для важеля	Насадка для важеля	Напрямна для важеля
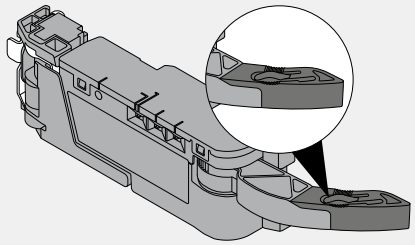	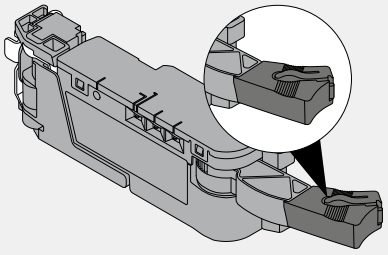	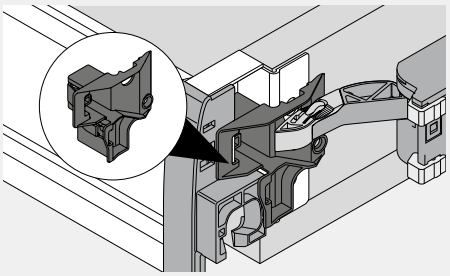

Системи напрямних	Висота стандартної шухляди SKH (мм)	Внутрішня ширина корпусу LW (мм)							
		224–234		235–388		389–428		≥ 429	
		Z (мм)	Подовжувач для важеля	Z (мм)	Подовжувач для важеля	Z (мм)	Подовжувач для важеля	Z (мм)	Подовжувач для важеля
MOVENTO	≥ 79	–	–	164	●	164	●	LW / 2	●
TANDEM	≥ 79	164	–	164	●	LW / 2	●	LW / 2	●

LW Внутрішня ширина корпусу

Z Позиція за шириною

● Потрібно

– Неможливо

Необхідний простір і безпечна відстань до кріплення блока живлення

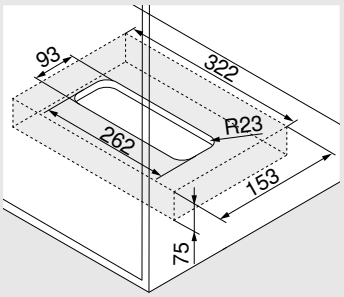

Монтаж до дна

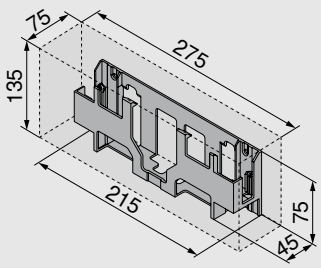

Монтаж до стіни

Увага

Для циркуляції повітря потрібно дотримуватися безпечної відстані 30 мм. Недотримання цієї вимоги може спричинити перегрівання блока живлення SERVO-DRIVE.
Безпечна відстань врахована в розмірах, вказаних на рисунках.

Обробка фасаду – позиція дистанційного амортизатора Blum

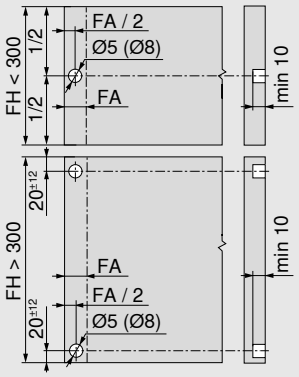

Дистанційний амортизатор Blum гарантує зазор 2 мм для спрацювання привода

Висота фасаду FH (мм)	Дистанційний амортизатор Blum (шт.)
До 300	2
Від 301	4

FA Накладення фасаду

FH Висота фасаду

Шафка під мийку

- Електрична технологія руху поєднана з BLUMOTION: шухляду засунете м'яко й тихо
- Із кутником-тримачем
- Немає жорсткого з'єднання шухляди з приводом
- Конструкція шухляд не потребує жодних змін
- Швидкий монтаж

Потрібний простір

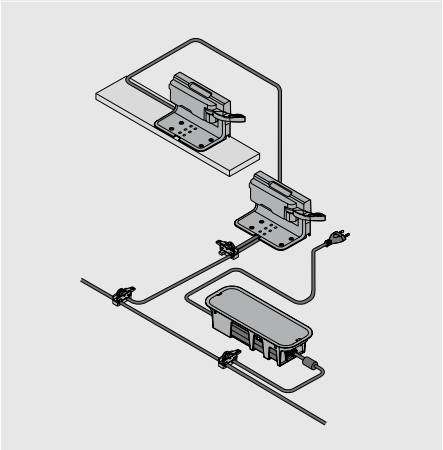

Інформація для замовлення

	Дистанційний амортизатор Blum		
	Ø (мм)	**Колір**	
	5	TGR	**993.0530**
	8	TGR	**993.0830.01**
Для фасаду до 300 мм заввишки використовуйте 2 шт.			
Для фасаду від 300 мм заввишки використовуйте 4 шт.			
Із напрямними LEGRABOX/MERIVOBOX до корпусу 70 кг використовуйте 4 шт.			
Із напрямними TANDEMBOX до корпусу 65 кг використовуйте 4 шт.			

	Кутник-тримач одинарний		
	Колір	**Матеріал**	
	TGR	K	**Z10D0311**

	Привод		
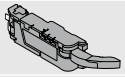	**Колір**	**Матеріал**	
	TGR	K	**Z10A3000.04**
Вкл. із попередньо встановленим подовжувачем важеля			

	Захист від потрапляння води для одинарного кутника-тримача		
	Колір	**Матеріал**	
	TGR	K	**Z10D0316**

	SERVO-DRIVE, розподільний кабель і захист для кінців кабелю		
	Колір	**Довжина (м)**	
	SZ	8	**Z10K800AE**
Комплектація:			
1x SERVO-DRIVE, розподільний кабель			
5x захист для кінців кабелю			
Під розкрій			
Використовується як розподільний, синхронізаційний кабель і як кабель монтажного профілю			

	З'єднувальний вузол і захист для кінців кабелю		
	Колір	**Матеріал**	
	SZ	K	**Z10V100E.01**
Комплектація:			
1x з'єднувальний вузол			
2x захист для кінців кабелю			

Шафка під мийку

	Блок живлення SERVO-DRIVE вкл. з мережевим кабелем				
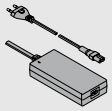					
Ринки	Мовні пакети		Ринки	Мовні пакети	
E	A	Z10NE04EA	I	A	Z10NE04IA
E	B	Z10NE04EB	K	I	Z10NE04KI
E	C	Z10NE04EC	N	H	Z10NE04NH
E	D	Z10NE04ED	R	H	Z10NE04RH
E	E	Z10NE04EE	S	K	Z10NE04SK
E	F	Z10NE04EF	T	H	Z10NE04TH
E	I	Z10NE04EI	U	G	Z10NE04UG
B	A	Z10NE04BA	U	J	Z10NE04UJ
B	I	Z10NE04BI	Z	I	Z10NE04ZI
H	I	Z10NE04HI			
Вкл. з інструкцією із користування та монтажу					
Комплектація:					
	1 x	Блок живлення (вихідний кабель: довжина 2 м)			
	1 x	Мережевий кабель (1.5-1.8 м, з вилкою)			

Ринки та мовні пакети

Найменування			
Ринки		**Мовні пакети***	
E	Європа	**A**	DE, EN, FR, IT, NL
B	GB	**B**	DA, EN, FI, NO, SV
H	IN	**C**	EL, EN, HR, SR, SL, TR
I	IL	**D**	EN, ES, FR, IT, PT
K	AU	**E**	CS, HU, PL, SK
N	CN	**F**	BG, ET, LV, LT, RO, RU, UK
R	KR	**G**	EN, ES, FR
S	BR	**H**	EN, ZH, KO
T	TW	**I**	EN
U	US | CA | JP	**J**	JA
Z	ZA	**K**	EN, ES, PT
* Позначення мов відповідно до ISO-639			

	Кріплення блока живлення		
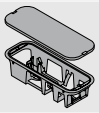	Монтаж до дна		
	Колір	**Матеріал**	
	TGR	K	Z10NG000
Вкл. із кришкою			
Для блока живлення SERVO-DRIVE			

Альтернатива

	Кріплення блока живлення		
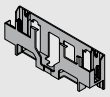	Монтаж до стіни		
	Колір	**Матеріал**	
	TGR	K	Z10NG120
Для блока живлення SERVO-DRIVE			

Аксесуари

	Тримач кабелю		
	Колір	**Матеріал**	
	WS	K	Z10K0009
Наприклад, для фіксації розподільного кабелю SERVO-DRIVE			

	Стабілізатор фасаду/дна		
	Колір	**Матеріал**	
	R7037	K	Z96.10E1

Поперечина – кутник-тримач одинарний

Корпус

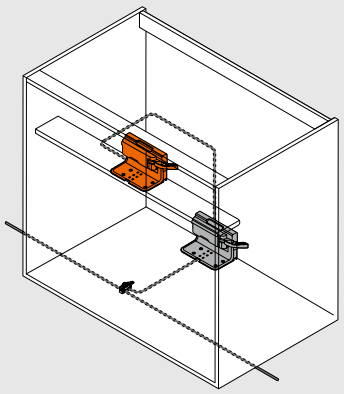

Поперечина – кутник-тримач одинарний

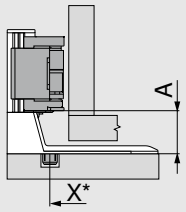

X Позиція свердління

A Відстань від нижнього краю кутника-тримача до нижнього краю привода

* Вимірюється від переднього краю корпусу

Висувна система	Задня стінка	Висота задньої стінки	A (мм)
LEGRABOX	Внутрішня панель	N | M | K | C | F	45
MERIVOBOX	Внутрішня панель	N	28
		M | K | E | F	45
TANDEMBOX	Внутрішня панель	N	28
		M | K | B | C | D	35

Системи напрямних	Висота стандартної шухляди SKH (мм)	A (мм)
MOVENTO	≥ 79	35
TANDEM	≥ 79	35

Рекомендації

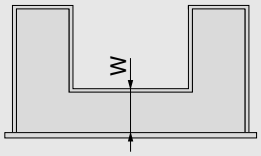

W Відстань від переднього краю дна шухляди, разом із внутрішньою панеллю

W = NL зовн. царги - NL вн. царги
LEGRABOX: мін. 150 мм
MERIVOBOX: мін. 150 мм
TANDEMBOX: мін. 100 мм
Системи напрямних: мін. 100 мм

NL Номінальна довжина

Поперечина – кутник-тримач одинарний

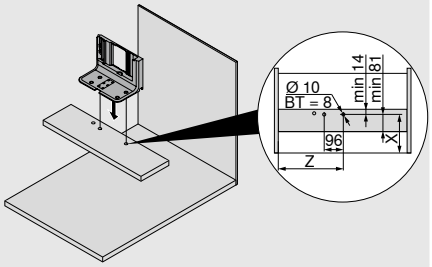

Висувна система	Задня стінка	Висота задньої стінки	Внутрішня ширина корпусу LW (мм) ≥ 387; Номінальна довжина NL, зовн. (мм) 450–650*	
			X (мм)	Z (мм)
LEGRABOX	Внутрішня панель	N | M | K | C | F	W + 27	LW / 2
MERIVOBOX	Внутрішня панель	N | M | K | E | F	W + 27	LW / 2
TANDEMBOX	Внутрішня панель	N | M | K | B | C | D	W + 27	LW / 2

* 600 для MERIVOBOX

Системи напрямних	Висота стандартної шухляди SKH (мм)	Внутрішня ширина корпусу LW (мм) ≥ 429	
		X (мм)	Z (мм)
MOVENTO	≥ 79	W + 24	LW / 2
TANDEM	≥ 79	W + 24	LW / 2

BT Глибина свердління

X Позиція свердління

Z Позиція за шириною

Дно корпусу – кутник-тримач одинарний

Корпус

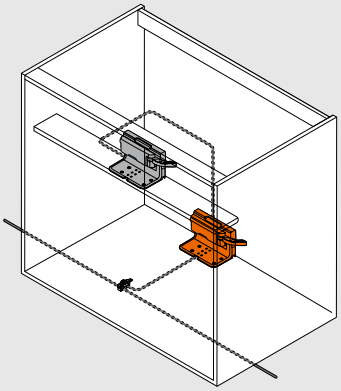

Дно корпусу – кутник-тримач одинарний – висувні системи

Задня стінка з ДСП		Задня стінка зі сталі
LEGRABOX	MERIVOBOX/TANDEMBOX	LEGRABOX/ MERIVOBOX/TANDEMBOX
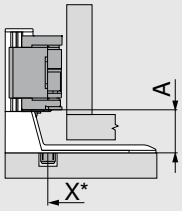	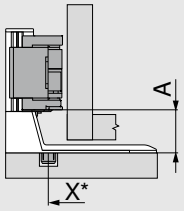	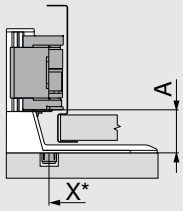

X Позиція свердління

A Відстань від нижнього краю кутника-тримача до нижнього краю привода

* Вимірюється від переднього краю корпусу

Висувна система	Задня стінка	Висота задньої стінки	LW (мм) ≥ 387 A (мм)
LEGRABOX	Задня стінка з ДСП	N | M | K | C | F	45
	Задня стінка зі сталі	N	–
		M | K | C | F	45
MERIVOBOX	Задня стінка з ДСП	N	28
		M | K | E | F	45
	Задня стінка зі сталі	N	–
		M | K | E | F	45
TANDEMBOX	Задня стінка з ДСП	N	28
		M | K | B | C | D	35
	Задня стінка зі сталі	N	28
		M | K | B | C | D	35

LW Внутрішня ширина корпусу

Дно корпусу – кутник-тримач одинарний – системи напрямних

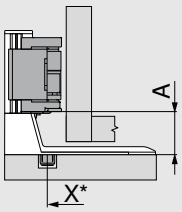

X Позиція свердління

A Відстань від нижнього краю кутника-тримача до нижнього краю привода

* Вимірюється від переднього краю корпусу

Системи напрямних	Висота стандартної шухляди SKH (мм)	Внутрішня ширина корпусу LW (мм) ≥ 429 A (мм)
MOVENTO	≥ 79	35
TANDEM	≥ 79	35

Дно корпусу – кутник-тримач одинарний

Дно корпусу – кутник-тримач одинарний

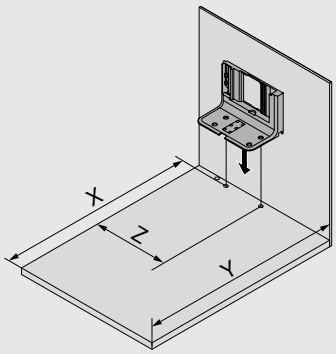

Задня стінка		X (мм)	Y (мм)	Z (мм)
Задня стінка з ДСП	LEGRABOX | MERIVOBOX | TANDEMBOX	NL + 19	NL + 35	LW / 2
	MERIVOBOX – напрямна максимального висування	NL - 31	NL + 3	LW / 2
Задня стінка зі сталі	LEGRABOX | MERIVOBOX | TANDEMBOX	NL + 2	NL + 18	LW / 2
	MERIVOBOX – напрямна максимального висування	NL - 48	NL + 3	LW / 2
Висота стандартної шухляди SKH (мм)		**X (мм)**	**Y (мм)**	**Z (мм)**
≥ 79		NL + 16	NL + 30	LW / 2

LW Внутрішня ширина корпусу
NL Номінальна довжина
X Позиція свердління
Y Мін. потрібний простір
Z Позиція за шириною

Необхідний простір і безпечна відстань до кріплення блока живлення

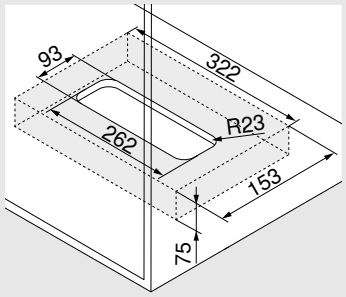

Монтаж до дна

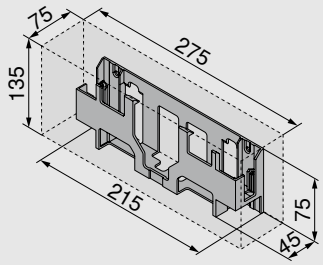

Монтаж до стіни

Увага

Для циркуляції повітря потрібно дотримуватися безпечної відстані 30 мм. Недотримання цієї вимоги може спричинити перегрівання блока живлення SERVO-DRIVE.
Безпечна відстань врахована в розмірах, вказаних на рисунках.

Обробка фасаду – позиція дистанційного амортизатора Blum

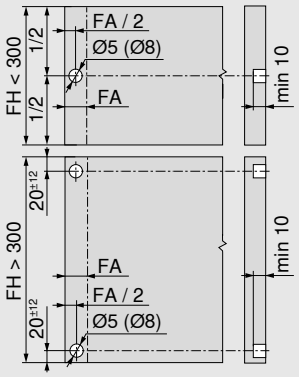

Дистанційний амортизатор Blum гарантує зазор 2 мм для спрацювання привода

Висота фасаду FH (мм)	Дистанційний амортизатор Blum (шт.)
До 300	2
Від 301	4

FA Накладення фасаду
FH Висота фасаду

Дно корпусу – кутник-тримач одинарний

Дно корпусу – карта свердління

Прокладання кабелю знизу

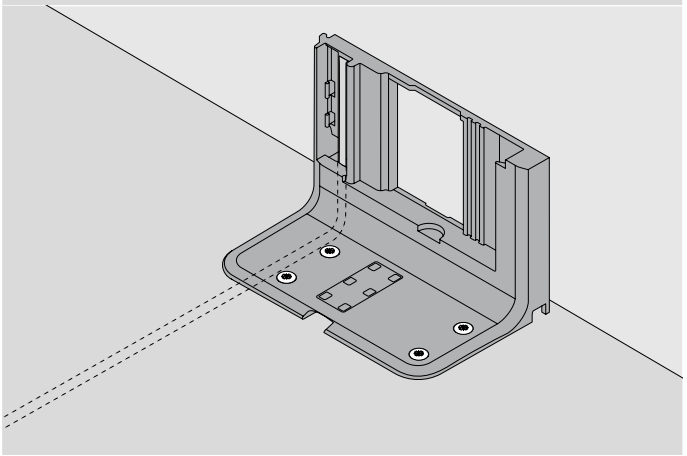

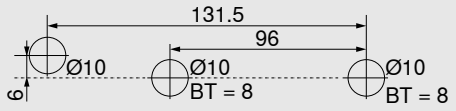

Альтернативна карта свердління для MINIPRESS top і MINIPRESS

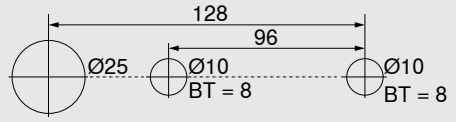

BT Глибина свердління

Корпус з однією шухлядою – горизонтальний монтажний профіль

- Електрична технологія руху поєднана з BLUMOTION: шухляду засунете м'яко й тихо
- Із гозонтальним монтажним профілем
- Немає жорсткого з'єднання шухляди з приводом
- Конструкція шухляд не потребує жодних змін
- Швидкий монтаж

Потрібний простір

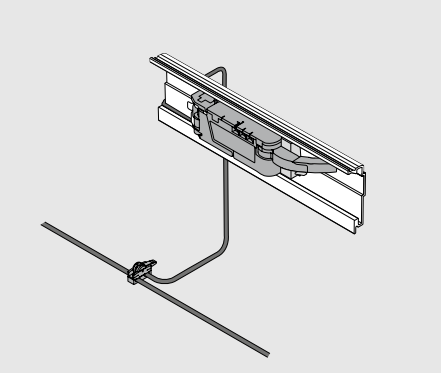

Інформація для замовлення

	Дистанційний амортизатор Blum		
	Ø (мм)	**Колір**	
	5	TGR	**993.0530**
	8	TGR	**993.0830.01**
Для фасаду до 300 мм заввишки використовуйте 2 шт.			
Для фасаду від 300 мм заввишки використовуйте 4 шт.			
Із напрямними LEGRABOX/MERIVOBOX до корпусу 70 кг використовуйте 4 шт.			
Із напрямними TANDEMBOX до корпусу 65 кг використовуйте 4 шт.			

	Горизонтальний монтажний профіль		
	Довжина (мм)	**Матеріал**	
	1143	Alu	**Z10T1143B**
Для ширини корпусу KB 275–1200 мм			
Розкрій:	Внутрішня ширина корпусу LW – 19 мм		

	Тримач горизонтального монтажного профілю		
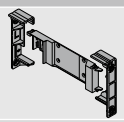	**Колір**	**Матеріал**	
	TGR	K	**Z10D5210**
Комплектація:			
1x тримач монтажного профілю, лів. / прав. 1x привод для горизонтального монтажного профілю Можна використовувати саморізи або євгвинти			

	Привод		
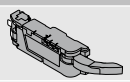	**Колір**	**Матеріал**	
	TGR	K	**Z10A3000.04**
Вкл. із попередньо встановленим подовжувачем важеля			

	Насадка для важеля для LEGRABOX		
	Колір	**Матеріал**	
	SZ	K	**Z10A3006**
Задня стінка зі сталі			
Для висоти M і для внутрішньої ширини корпусу LW 267-286 мм			

	Напрямна для важеля для TANDEMBOX		
	Колір	**Матеріал**	
	R7037	K	**Z10A3H00**
Задня стінка з ДСП			
Для внутрішньої ширини корпусу LW 242–316 мм			

	SERVO-DRIVE, розподільний кабель і захист для кінців кабелю		
	Колір	**Довжина (м)**	
	SZ	8	**Z10K800AE**
Комплектація:			
1x SERVO-DRIVE, розподільний кабель			
5x захист для кінців кабелю			
Під розкрій			
Використовується як розподільний, синхронізаційний кабель і як кабель монтажного профілю			

Корпус з однією шухлядою – горизонтальний монтажний профіль

	З'єднувальний вузол і захист для кінців кабелю		
	Колір	**Матеріал**	
	SZ	K	**Z10V100E.01**
Комплектація:			
1x з'єднувальний вузол			
2x захист для кінців кабелю			

	Блок живлення SERVO-DRIVE вкл. з мережевим кабелем				
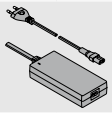					
Ринки	**Мовні пакети**		**Ринки**	**Мовні пакети**	
E	**A**	**Z10NE04EA**	**I**	**A**	**Z10NE04IA**
E	**B**	**Z10NE04EB**	**K**	**I**	**Z10NE04KI**
E	**C**	**Z10NE04EC**	**N**	**H**	**Z10NE04NH**
E	**D**	**Z10NE04ED**	**R**	**H**	**Z10NE04RH**
E	**E**	**Z10NE04EE**	**S**	**K**	**Z10NE04SK**
E	**F**	**Z10NE04EF**	**T**	**H**	**Z10NE04TH**
E	**I**	**Z10NE04EI**	**U**	**G**	**Z10NE04UG**
B	**A**	**Z10NE04BA**	**U**	**J**	**Z10NE04UJ**
B	**I**	**Z10NE04BI**	**Z**	**I**	**Z10NE04ZI**
H	**I**	**Z10NE04HI**			
Вкл. з інструкцією із користування та монтажу					
Комплектація:					
	1 x	Блок живлення (вихідний кабель: довжина 2 м)			
	1 x	Мережевий кабель (1.5-1.8 м, з вилкою)			

Ринки та мовні пакети

Найменування			
Ринки		**Мовні пакети***	
E	Європа	**A**	DE, EN, FR, IT, NL
B	GB	**B**	DA, EN, FI, NO, SV
H	IN	**C**	EL, EN, HR, SR, SL, TR
I	IL	**D**	EN, ES, FR, IT, PT
K	AU	**E**	CS, HU, PL, SK
N	CN	**F**	BG, ET, LV, LT, RO, RU, GB
R	KR	**G**	EN, ES, FR
S	BR	**H**	EN, ZH, KO
T	TW	**I**	EN
U	US | CA | JP	**J**	JA
Z	ZA	**K**	EN, ES, PT
* Позначення мов відповідно до ISO-639			

	Кріплення блока живлення		
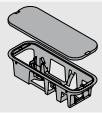	Монтаж до дна		
	Колір	**Матеріал**	
	TGR	K	**Z10NG000**
Вкл. із кришкою			
Для блока живлення SERVO-DRIVE			

Альтернатива

	Кріплення блока живлення		
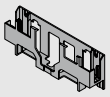	Монтаж до стіни		
	Колір	**Матеріал**	
	WGR	K	**Z10NG120**
Для блока живлення SERVO-DRIVE			

Аксесуари

	Тримач кабелю		
	Колір	**Матеріал**	
	WS	K	**Z10K0009**
Наприклад, для фіксації розподільного кабелю SERVO-DRIVE			

-	Стабілізатор фасаду/дна		
	Колір	**Матеріал**	
	R7037	K	**Z96.10E1**

Корпус з однією шухлядою – горизонтальний монтажний профіль

Проєктування

Корпус

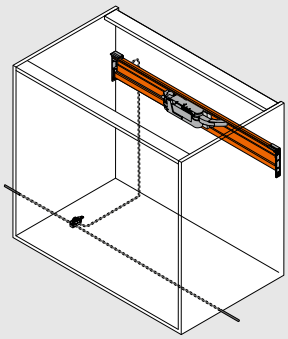

Позиція привода

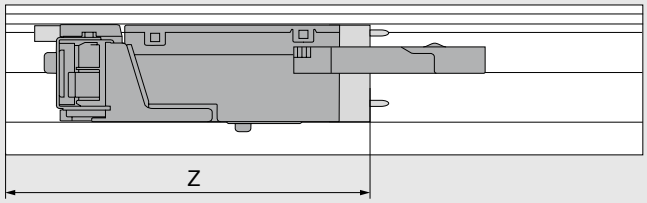

Z Позиція за шириною

Висувна система	Задня стінка	Висота задньої стінки	Внутрішня ширина корпусу LW (мм)									
			242–266			267–286				287–316		
			Z (мм)	Подовжувач для важеля	Напрямна для важеля	Z (мм)	Подовжувач для важеля	Напрямна для важеля	Насадка для важеля	Z (мм)	Подовжувач для важеля	Напрямна для важеля
LEGRABOX	Задня стінка з ДСП	N	–	–	–	–	–	–	–	193	✖	–
		M | K | C | F	–	–	–	182	●	–	○	182	●	–
	Задня стінка зі сталі	N	–	–	–	–	–	–	–	–	–	–
		M | K | C | F	–	–	–	182	●	–	○	182	●	–
MERIVOBOX	Задня стінка з ДСП	N	–	–	–	177	✖	–	–	177	●	–
		M | K | E | F	–	–	–	177	✖	–	–	177	●	–
	Задня стінка зі сталі	N	–	–	–	–	–	–	–	–	–	–
		M | K | E | F	–	–	–	177	●	–	–	177	●	–
TANDEMBOX	Задня стінка з ДСП	N	–	–	–	–	–	–	–	193	✖	○
		M | K | B | C | D	182	✖	●	182	✖	●	○	182	●	●
	Задня стінка зі сталі	N	–	–	–	193	✖	○	○	193	●	○
		M | K | B | C | D	–	–	–	182	✖	○	○	182	●	○

Висувна система	Задня стінка	Висота задньої стінки	Внутрішня ширина корпусу LW (мм)					
			317–386			≥ 387		
			Z (мм)	Подовжувач для важеля	Напрямна для важеля	Z (мм)	Подовжувач для важеля	Напрямна для важеля
LEGRABOX	Задня стінка з ДСП	N	193	●	–	LW / 2	●	–
		M | K | C | F	182	●	–	LW / 2	●	–
	Задня стінка зі сталі	N	–	–	–	–	–	–
		M | K | C | F	182	●	–	LW / 2	●	–
MERIVOBOX	Задня стінка з ДСП	N	177	●	–	LW / 2	●	–
		M | K | E | F	177	●	–	LW / 2	●	–
	Задня стінка зі сталі	N	–	–	–	–	–	–
		M | K | E | F	177	●	–	LW / 2	●	–
TANDEMBOX	Задня стінка з ДСП	N	193	●	○	LW / 2	●	○
		M | K | B | C | D	182	●	○	LW / 2	●	○
	Задня стінка зі сталі	N	193	●	○	LW / 2	●	○
		M | K | B | C | D	182	●	○	LW / 2	●	○

LW	Внутрішня ширина корпусу	○	Не потрібно
Z	Позиція за шириною	–	Неможливо
●	Потрібно	✖	Видалити

Корпус з однією шухлядою – горизонтальний монтажний профіль

Подовжувач для важеля	Насадка для важеля	Напрямна для важеля
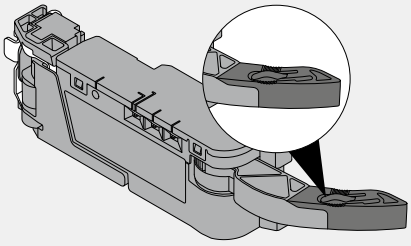	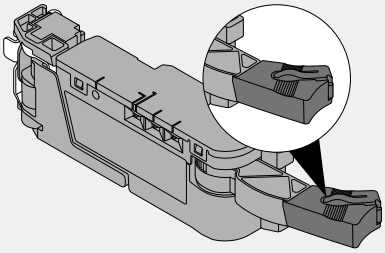	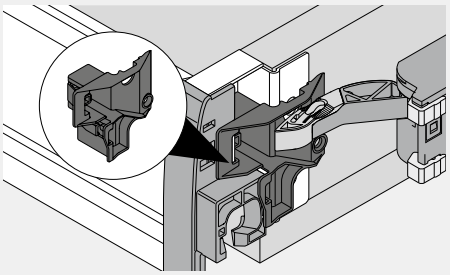

Карта свердління

LEGRABOX

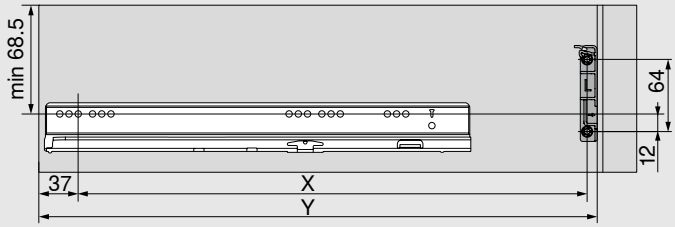

MERIVOBOX

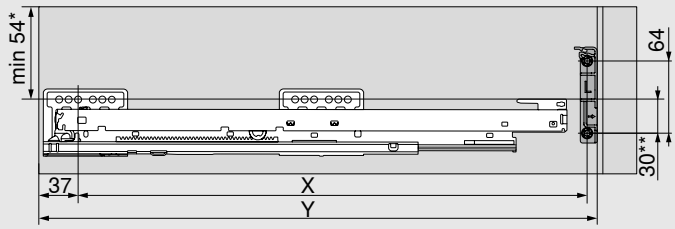

* 32 мм із задньою стінкою висотою N

** 45 мм із задньою стінкою висотою N

TANDEMBOX

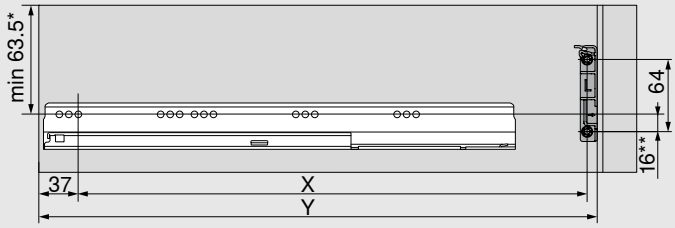

* 55 мм із задньою стінкою висотою N

** 24 мм із задньою стінкою висотою N

Задня стінка	X (мм)	Y (мм)
Задня стінка з ДСП	NL - 9	NL + 37
Задня стінка зі сталі	NL - 26	NL + 20

NL Номінальна довжина

X Позиція свердління

Y Мін. потрібний простір

Корпус з однією шухлядою – горизонтальний монтажний профіль

Необхідний простір і безпечна відстань до кріплення блока живлення

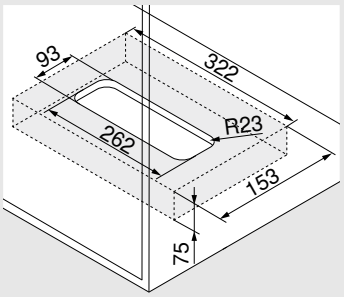

Монтаж до дна

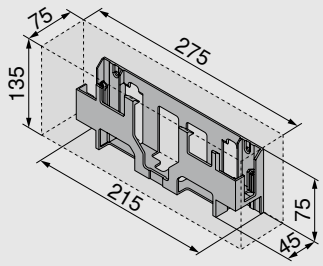

Монтаж до стіни

Увага

Для циркуляції повітря потрібно дотримуватися безпечної відстані 30 мм. Недотримання цієї вимоги може спричинити перегрівання блока живлення SERVO-DRIVE.
Безпечна відстань врахована в розмірах, вказаних на рисунках.

Обробка фасаду – позиція дистанційного амортизатора Blum

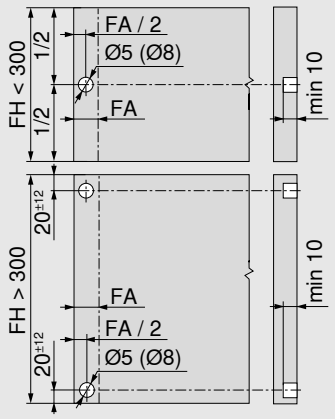

Дистанційний амортизатор Blum гарантує зазор 2 мм для спрацювання привода

Висота фасаду FH (мм)	Дистанційний амортизатор Blum (шт.)
До 300	2
Від 301	4

FA Накладення фасаду

FH Висота фасаду

Нотатки

Корпус з однією шухлядою – кутник-тримач вгорі

- Електрична технологія руху поєднана з BLUMOTION: шухляду засунете м'яко й тихо
- Із кутником-тримачем зверху
- Немає жорсткого з'єднання шухляди з приводом
- Конструкція шухляд не потребує жодних змін
- Швидкий монтаж

Потрібний простір

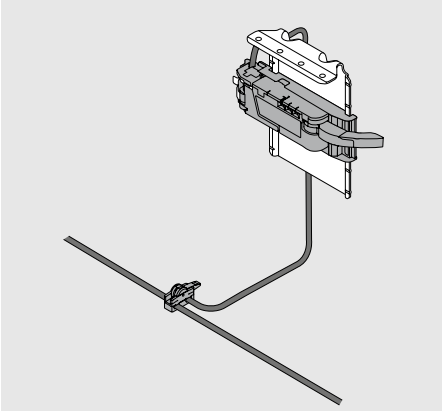

Інформація для замовлення

	Дистанційний амортизатор Blum		
	Ø (мм)	**Колір**	
	5	TGR	**993.0530**
	8	TGR	**993.0830.01**
Для фасаду до 300 мм заввишки використовуйте 2 шт.			
Для фасаду від 300 мм заввишки використовуйте 4 шт.			
Із напрямними LEGRABOX/MERIVOBOX до корпусу 70 кг використовуйте 4 шт.			
Із напрямними TANDEMBOX до корпусу 65 кг використовуйте 4 шт.			

	Кутник-тримач зверху		
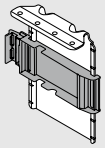	**Колір**	**Матеріал**	
	TGR/ZN	Сталь	**Z10D6252**
	Вкл. з попередньо вмонтованим адаптером для привода		

	Привод		
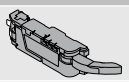	**Колір**	**Матеріал**	
	TGR	K	**Z10A3000.04**
Вкл. із попередньо встановленим подовжувачем важеля			

	Насадка для важеля для LEGRABOX		
	Колір	**Матеріал**	
	SZ	K	**Z10A3006**
Задня стінка зі сталі			
Для висоти M і для внутрішньої ширини корпусу LW 267-286 мм			

	Напрямна для важеля для TANDEMBOX		
	Колір	**Матеріал**	
	R7037	K	**Z10A3H00**
Задня стінка з ДСП			
Для внутрішньої ширини корпусу LW 242–316 мм			

	SERVO-DRIVE, розподільний кабель і захист для кінців кабелю		
	Колір	**Довжина (м)**	
	SZ	8	**Z10K800AE**
Комплектація:			
1x SERVO-DRIVE, розподільний кабель			
5x захист для кінців кабелю			
Під розкрій			
Використовується як розподільний, синхронізаційний кабель і як кабель монтажного профілю			

	З'єднувальний вузол і захист для кінців кабелю		
	Колір	**Матеріал**	
	SZ	K	**Z10V100E.01**
Комплектація:			
1x з'єднувальний вузол			
2x захист для кінців кабелю			

Корпус з однією шухлядою – кутник-тримач вгорі

	Блок живлення SERVO-DRIVE вкл. з мережевим кабелем				
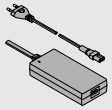					
Ринки	**Мовні пакети**		**Ринки**	**Мовні пакети**	
E	A	Z10NE04EA	I	A	Z10NE04IA
E	B	Z10NE04EB	K	I	Z10NE04KI
E	C	Z10NE04EC	N	H	Z10NE04NH
E	D	Z10NE04ED	R	H	Z10NE04RH
E	E	Z10NE04EE	S	K	Z10NE04SK
E	F	Z10NE04EF	T	H	Z10NE04TH
E	I	Z10NE04EI	U	G	Z10NE04UG
B	A	Z10NE04BA	U	J	Z10NE04UJ
B	I	Z10NE04BI	Z	I	Z10NE04ZI
H	I	Z10NE04HI			
Вкл. з інструкцією із користування та монтажу					
Комплектація:					
	1 x	Блок живлення (вихідний кабель: довжина 2 м)			
	1 x	Мережевий кабель (1.5-1.8 м, з вилкою)			

Ринки та мовні пакети

Найменування			
Ринки		**Мовні пакети***	
E	Європа	A	DE, EN, FR, IT, NL
B	GB	B	DA, EN, FI, NO, SV
H	IN	C	EL, EN, HR, SR, SL, TR
I	IL	D	EN, ES, FR, IT, PT
K	AU	E	CS, HU, PL, SK
N	CN	F	BG, ET, LV, LT, RO, RU, GB
R	KR	G	EN, ES, FR
S	BR	H	EN, ZH, KO
T	TW	I	EN
U	US | CA | JP	J	JA
Z	ZA	K	EN, ES, PT
* Позначення мов відповідно до ISO-639			

	Кріплення блока живлення		
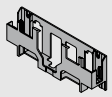	Монтаж до стіни		
	Колір	**Матеріал**	
	WGR	K	Z10NG120
Для блока живлення SERVO-DRIVE			

Альтернатива

	Кріплення блока живлення		
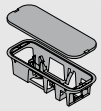	Монтаж до дна		
	Колір	**Матеріал**	
	TGR	K	Z10NG000
Вкл. із кришкою			
Для блока живлення SERVO-DRIVE			

Аксесуари

	Тримач кабелю		
	Колір	**Матеріал**	
	WS	K	Z10K0009
Наприклад, для фіксації розподільного кабелю SERVO-DRIVE			

	Стабілізатор фасаду/дна		
	Колір	**Матеріал**	
	R7037	K	Z96.10E1

Корпус з однією шухлядою – кутник-тримач вгорі

Проєктування

Корпус

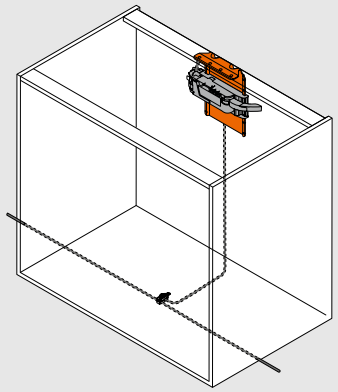

Позиція привода

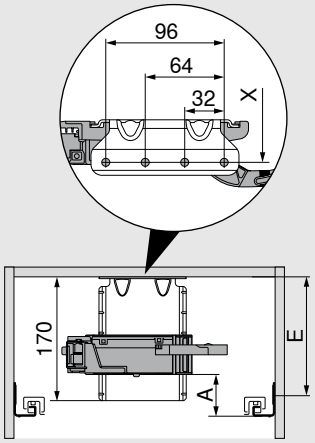

A Відстань від нижнього краю напрямної до нижнього краю привода

E Відстань від нижнього краю кришки корпусу до позиції кріплення напрямної

X Позиція свердління

Для міцності поперечину потрібно з'єднати з робочою поверхнею

Позиція – привод – висувні системи

Висувна система	Задня стінка	Висота задньої стінки	Внутрішня ширина корпусу LW (мм)											
			242–266			267–286			287–316			≥ 317		
			A (мм)	E мін. (мм)	E макс. (мм)	A (мм)	E мін. (мм)	E макс. (мм)	A (мм)	E мін. (мм)	E макс. (мм)	A (мм)	E мін. (мм)	E макс. (мм)
LEGRABOX	Задня стінка з ДСП	N	–	–	–	–	–	–	45	84	174	45	84	174
		M | K | C | F	–	–	–	45	84	174	45	84	174	45	84	174
	Задня стінка зі сталі	N	–	–	–	–	–	–	–	–	–	–	–	–
		M | K | C | F	–	–	–	45	84	174	45	84	174	45	84	174
MERIVOBOX	Задня стінка з ДСП	N	–	–	–	28	50	139	28	50	139	28	50	139
		M | K | E | F	–	–	–	45	67	157	45	67	157	45	67	157
	Задня стінка зі сталі	N	–	–	–	–	–	–	–	–	–	–	–	–
		M | K | E | F	–	–	–	45	67	157	45	67	157	45	67	157
TANDEMBOX	Задня стінка з ДСП	N	35	79	180	35	79	180	35	79	180	28	79	180
		M | K | B | C | D	35	79	180	35	79	180	35	79	180	35	79	180
	Задня стінка зі сталі	N	–	–	–	–	–	–	28	79	180	28	79	180
		M | K | B | C | D	–	–	–	35	79	180	35	79	180	35	79	180

A Відстань від нижнього краю напрямної до нижнього краю привода

E Відстань від нижнього краю кришки корпусу до позиції кріплення напрямної

– Неможливо

Корпус з однією шухлядою – кутник-тримач вгорі

Позиція – привод – системи напрямних

Системи напрямних	Висота стандартної шухляди SKH (мм)	Внутрішня ширина корпусу LW (мм)								
		224–234			235–428			≥ 429		
		A (мм)	E мін. (мм)	E макс. (мм)	A (мм)	E мін. (мм)	E макс. (мм)	A (мм)	E мін. (мм)	E макс. (мм)
MOVENTO	≥ 79	–	–	–	60	100	190	35	75	165
TANDEM	≥ 79	55	96	187	55	96	187	35	75	167

A Відстань від нижнього краю напрямної до нижнього краю привода

E Відстань від нижнього краю кришки корпусу до позиції кріплення напрямної

LW Внутрішня ширина корпусу

– Неможливо

Карта свердління для висувних систем

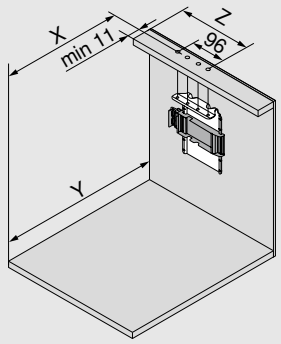

Задня стінка	X (мм)	Y (мм)
Задня стінка з ДСП	NL - 1	NL + 34
Задня стінка зі сталі	NL - 18	NL + 17

NL Номінальна довжина

X Позиція свердління

Y Мін. потрібний простір

Z Позиція за шириною

Висувна система	Задня стінка	Висота задньої стінки	Внутрішня ширина корпусу LW (мм)									
			242–266			267–286				287–316		
			Z (мм)	Подовжувач для важеля	Напрямна для важеля	Z (мм)	Подовжувач для важеля	Напрямна для важеля	Насадка для важеля	Z (мм)	Подовжувач для важеля	Напрямна для важеля
LEGRABOX	Задня стінка з ДСП	N	–	–	–	184	●	–	–	184	●	–
		M | K | C | F	–	–	–	184	●	–	–	184	●	–
	Задня стінка зі сталі	N	–	–	–	–	–	–	–	–	–	–
		M | K | C | F	–	–	–	184	✖	–	●	184	●	–
MERIVOBOX	Задня стінка з ДСП	N	–	–	–	174	✖	–	–	174	●	–
		M | K | E | F	–	–	–	174	✖	–	–	174	●	–
	Задня стінка зі сталі	N	–	–	–	–	–	–	–	–	–	–
		M | K | E | F	–	–	–	174	●	–	–	174	●	–
TANDEMBOX	Задня стінка з ДСП	N	179	✖	●	179	●	●	–	179	●	●
		M | K | B | C | D	179	✖	●	179	●	●	–	179	●	●
	Задня стінка зі сталі	N	–	–	–	–	–	–	–	190	✖	–
		M | K | B | C | D	–	–	–	179	✖	–	–	179	●	–

LW Внутрішня ширина корпусу

Z Позиція за шириною

● Потрібно

○ Не потрібно

– Неможливо

✖ Видалити

Корпус з однією стандартною шухлядою – кутник-тримач зверху

Висувна система	Задня стінка	Висота задньої стінки	Внутрішня ширина корпусу LW (мм)					
			317–386			≥ 387		
			Z (мм)	Подовжувач для важеля	Напрямна для важеля	Z (мм)	Подовжувач для важеля	Напрямна для важеля
LEGRABOX	Задня стінка з ДСП	N	184	●	–	LW / 2	●	–
		M | K | C | F	184	●	–	LW / 2	●	–
	Задня стінка зі сталі	N	–	–	–	–	–	–
		M | K | C | F	184	●	–	LW / 2	●	–
MERIVOBOX	Задня стінка з ДСП	N	174	●	–	LW / 2	●	–
		M | K | E | F	174	●	–	LW / 2	●	–
	Задня стінка зі сталі	N	–	–	–	–	–	–
		M | K | E | F	174	●	–	LW / 2	●	–
TANDEMBOX	Задня стінка з ДСП	N	179	●	○	LW / 2	●	○
		M | K | B | C | D	179	●	○	LW / 2	●	○
	Задня стінка зі сталі	N	190	●	–	LW / 2	●	–
		M | K | B | C | D	179	●	–	LW / 2	●	–

LW	Внутрішня ширина корпусу	○	Не потрібно
Z	Позиція за шириною	–	Неможливо
●	Потрібно	✖	Видалити

Подовжувач для важеля

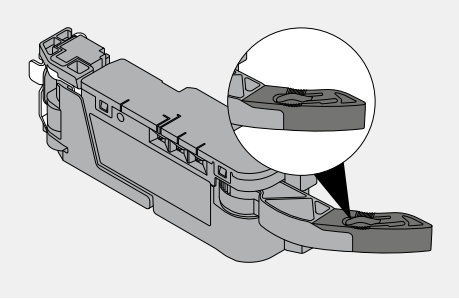

Насадка для важеля

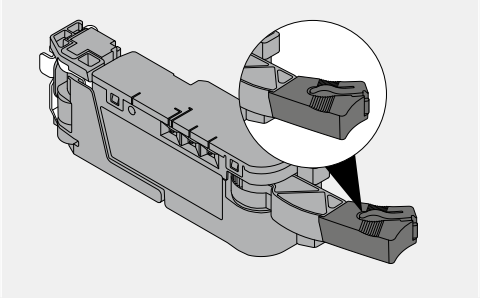

Напрямна для важеля

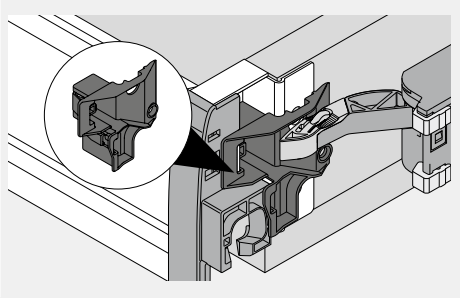

Необхідний простір і безпечна відстань до кріплення блока живлення

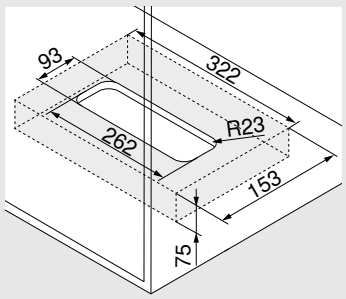

Монтаж до дна

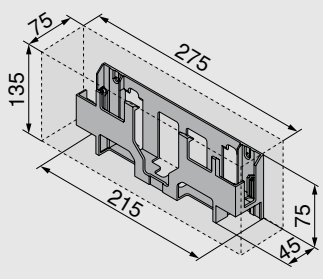

Монтаж до стіни

Увага

Для циркуляції повітря потрібно дотримуватися безпечної відстані 30 мм. Недотримання цієї вимоги може спричинити перегрівання блока живлення SERVO-DRIVE.
Безпечна відстань врахована в розмірах, вказаних на рисунках.

Корпус з однією стандартною шухлядою – кутник-тримач зверху

Карта свердління для систем напрямних

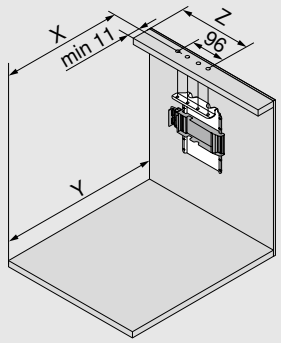

Висота стандартної шухляди SKH (мм)	X (мм)	Y (мм)
≥ 79	NL – 5	NL + 30
NL Номінальна довжина		
X Позиція свердління		
Y Мін. потрібний простір		
Z Позиція за шириною		

Системи напрямних	Висота стандартної шухляди SKH (мм)	Внутрішня ширина корпусу LW (мм)							
		224–234		235–388		389–428		≥ 429	
		Z (мм)	Подовжувач для важеля	Z (мм)	Подовжувач для важеля	Z (мм)	Подовжувач для важеля	Z (мм)	Подовжувач для важеля
MOVENTO	≥ 79	–	–	164	●	164	●	LW / 2	●
TANDEM	≥ 79	164	–	164	●	LW / 2	●	LW / 2	●
LW Внутрішня ширина корпусу									
Z Позиція за шириною									
● Потрібно									
– Неможливо									

Обробка фасаду – позиція дистанційного амортизатора Blum

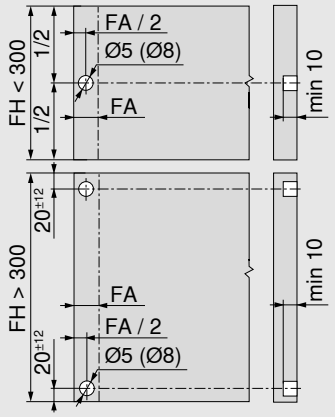

Дистанційний амортизатор Blum гарантує зазор 2 мм для спрацювання привода

Висота фасаду FH (мм)	Дистанційний амортизатор Blum (шт.)
До 300	2
Від 301	4
FA Накладення фасаду	
FH Висота фасаду	

Дві шухляди з одним фасадом

- Електрична технологія руху поєднана з BLUMOTION: шухляду засунете м'яко й тихо
- Синхронізоване спрацювання приводів у двох шухлядах і / або широких конструкціях
- Із кутником-тримачем
- Немає жорсткого з'єднання шухляди з приводом
- Конструкція шухляд не потребує жодних змін
- Швидкий монтаж

Прокладання кабелю

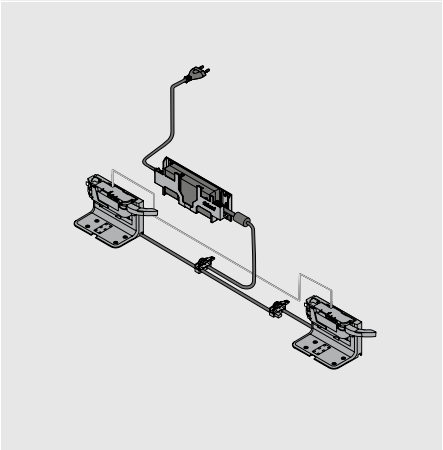

Інформація для замовлення

	Дистанційний амортизатор Blum		
	Ø (мм)	**Колір**	
	5	темно-сірий	**993.0530**
	8	темно-сірий	**993.0830.01**
Для фасаду до 300 мм заввишки використовуйте 2 шт.			
Для фасаду від 300 мм заввишки використовуйте 4 шт.			

	Кутник-тримач одинарний		
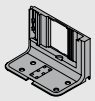	**Колір**	**Матеріал**	
	TGR	K	**Z10D0311**
Для 1 приводу			

	Привод		
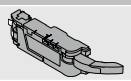	**Колір**	**Матеріал**	
	TGR	K	**Z10A3000.04**
Вкл. із попередньо встановленим подовжувачем важеля			

	SERVO-DRIVE, розподільний кабель і захист для кінців кабелю		
	Колір	**Довжина (м)**	
	SZ	8	**Z10K800AE**
Комплектація:			
1x SERVO-DRIVE, розподільний кабель			
5x захист для кінців кабелю			
Під розкрій			
Використовується як розподільний, синхронізаційний кабель і як кабель монтажного профілю			

	З'єднувальний вузол і захист для кінців кабелю		
	Колір	**Матеріал**	
	SZ	K	**Z10V100E.01**
Комплектація:			
1x з'єднувальний вузол			
2x захист для кінців кабелю			

	Кріплення блока живлення		
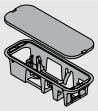	Монтаж до дна		
	Колір	**Матеріал**	
	TGR	K	**Z10NG000**
Вкл. із кришкою			
Для блока живлення SERVO-DRIVE			

Альтернатива

	Кріплення блока живлення		
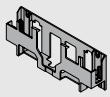	Монтаж до стіни		
	Колір	**Матеріал**	
	WGR	K	**Z10NG120**
Для блока живлення SERVO-DRIVE			

Аксесуари

	Тримач кабелю		
	Колір	**Матеріал**	
	WS	K	**Z10K0009**
Наприклад, для фіксації розподільного кабелю SERVO-DRIVE			

Дві шухляди з одним фасадом

	Блок живлення SERVO-DRIVE вкл. з мережевим кабелем				
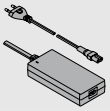					
Ринки	**Мовні пакети**		**Ринки**	**Мовні пакети**	
E	A	Z10NE04EA	I	A	Z10NE04IA
E	B	Z10NE04EB	K	I	Z10NE04KI
E	C	Z10NE04EC	N	H	Z10NE04NH
E	D	Z10NE04ED	R	H	Z10NE04RH
E	E	Z10NE04EE	S	K	Z10NE04SK
E	F	Z10NE04EF	T	H	Z10NE04TH
E	I	Z10NE04EI	U	G	Z10NE04UG
B	A	Z10NE04BA	U	J	Z10NE04UJ
B	I	Z10NE04BI	Z	I	Z10NE04ZI
H	I	Z10NE04HI			
Вкл. з інструкцією із користування та монтажу					
Комплектація:					
	1 x	Блок живлення (вихідний кабель: довжина 2 м)			
	1 x	Мережевий кабель (1.5-1.8 м, з вилкою)			

Ринки та мовні пакети

Найменування			
Ринки		**Мовні пакети***	
E	Європа	A	DE, EN, FR, IT, NL
B	GB	B	DA, EN, FI, NO, SV
H	IN	C	EL, EN, HR, SR, SL, TR
I	IL	D	EN, ES, FR, IT, PT
K	AU	E	CS, HU, PL, SK
N	CN	F	BG, ET, LV, LT, RO, RU, UK
R	KR	G	EN, ES, FR
S	BR	H	EN, ZH, KO
T	TW	I	EN
U	US | CA | JP	J	JA
Z	ZA	K	EN, ES, PT

* Позначення мов відповідно до ISO-639

	Кабель синхронізації	
	Довжина (мм)	
	80	Z10K008S
	500	Z10K050S
	1200	Z10K120S
	1600	Z10K160S
З'єднує два приводи, які мають спрацьовувати одночасно		

Проєктування

Корпус

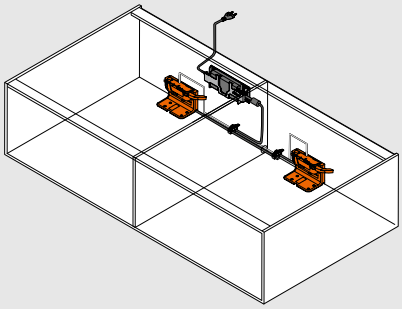

Дно корпусу – кутник-тримач одинарний

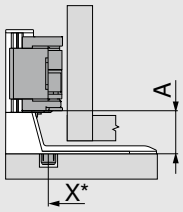

X Позиція свердління

A Відстань від нижнього краю кутника-тримача до нижнього краю привода

* Вимірюється від переднього краю корпусу

Системи напрямних	Висота стандартної шухляди SKH (мм)	Внутрішня ширина корпусу LW (мм)
		≥ 429
		A (мм)
MOVENTO	≥ 79	35
TANDEM	≥ 79	35

Дві стандартні шухляди із суцільним фасадом – кутник-тримач одинарний

Дно корпусу – кутник-тримач одинарний

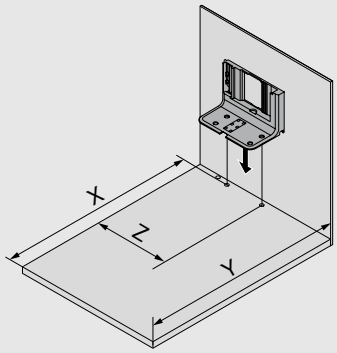

Висота стандартної шухляди SKH (мм)	X (мм)	Y (мм)	Z (мм)
≥ 79	NL + 16	NL + 30	LW / 2
LW Внутрішня ширина корпусу			
NL Номінальна довжина			
X Позиція свердління			
Y Мін. потрібний простір			
Z Позиція за шириною			

Обробка фасаду – позиція дистанційного амортизатора Blum

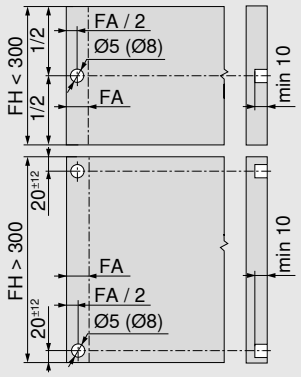

Дистанційний амортизатор Blum гарантує зазор 2 мм для спрацювання привода

Висота фасаду FH (мм)	Дистанційний амортизатор Blum (шт.)
До 300	2
Від 301	4
FA Накладення фасаду	
FH Висота фасаду	

Дві стандартні шухляди із суцільним фасадом – кутник-тримач одинарний

Дно корпусу – карта свердління

Прокладання кабелю знизу

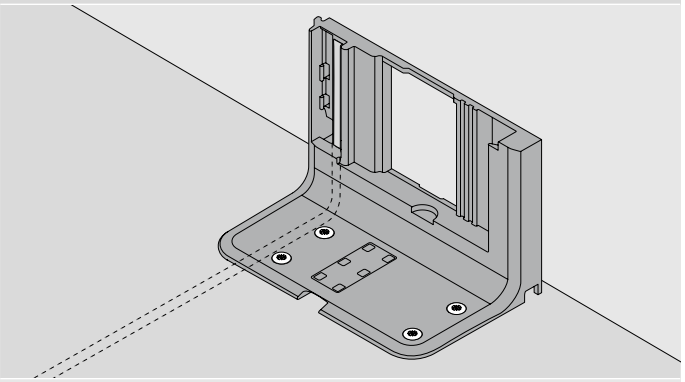

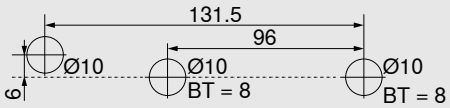

Альтернативна карта свердління для MINIPRESS top і MINIPRESS

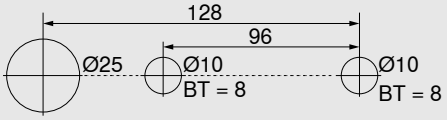

Прокладання кабелю ззаду

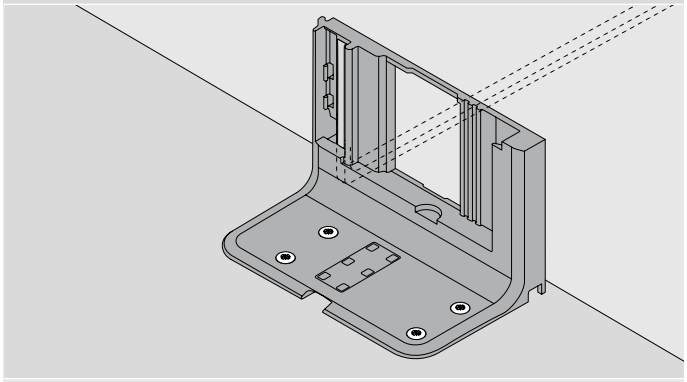

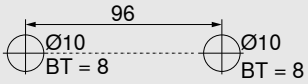

BT Глибина свердління

Необхідний простір і безпечна відстань до кріплення блока живлення

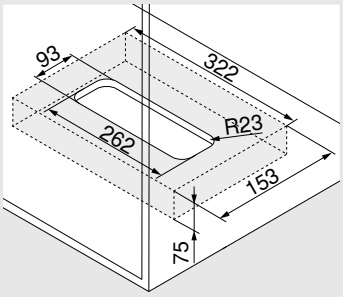

Монтаж до дна

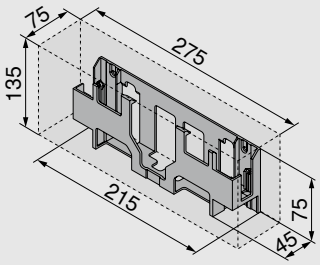

Монтаж до стіни

Увага

Для циркуляції повітря потрібно дотримуватися безпечної відстані 30 мм. Недотримання цієї вимоги може спричинити перегрівання блока живлення SERVO-DRIVE.
Безпечна відстань врахована в розмірах, вказаних на рисунках.

Корпус із шухлядами різної глибини / внутрішніми шухлядами

- Електрична технологія руху поєднана з BLUMOTION: шухляду засунете м'яко й тихо
- Із кутником-тримачем і горизонтальним монтажним профілем
- Немає жорсткого з'єднання шухляди з приводом
- Конструкція шухляд не потребує жодних змін
- Швидкий монтаж

Прокладання кабелю

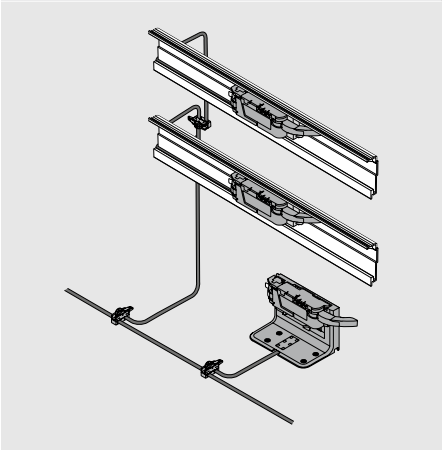

Інформація для замовлення

	Дистанційний амортизатор Blum		
	Ø (мм)	**Колір**	
	5	темно-сірий	**993.0530**
	8	темно-сірий	**993.0830.01**
Для фасаду до 300 мм заввишки використовуйте 2 шт.			
Для фасаду від 300 мм заввишки використовуйте 4 шт.			

	Дистанційний амортизатор Blum – внутрішня шухляда	
	Ø (мм)	
	10	**993.2000**
	TANDEM	
Регульований дистанційний амортизатор Blum для внутрішніх шухляд і внутрішніх фасадів із TANDEM		

	Регулювання за глибиною – внутрішня шухляда	
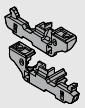	MOVENTO	**298.7600**
Тільки для конструкцій із внутрішніми фасадами		
Вбудований дистанційний амортизатор Blum		
Підходить для замка T51.7601		

	Кутник-тримач одинарний		
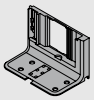	**Колір**	**Матеріал**	
	TGR	K	**Z10D0311**
Для 1 приводу			

	Привод		
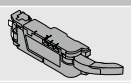	**Колір**	**Матеріал**	
	TGR	K	**Z10A3000.04**
Вкл. із попередньо встановленим подовжувачем важеля			

	Горизонтальний монтажний профіль		
	Довжина (мм)	**Матеріал**	
	1143	Alu	**Z10T1143B**
Для ширини корпусу KB 275–1200 мм			
Розкрій:	Внутрішня ширина корпусу LW – 19 мм		

	Тримач горизонтального монтажного профілю		
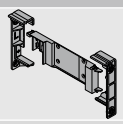	**Колір**	**Матеріал**	
	TGR	K	**Z10D5210**
Комплектація:			
1x тримач монтажного профілю, лів. / прав. 1x привод для горизонтального монтажного профілю Можна використовувати саморізи або євровгвинти			

	SERVO-DRIVE, розподільний кабель і захист для кінців кабелю		
	Колір	**Довжина (м)**	
	SZ	8	**Z10K800AE**
Комплектація:			
1x SERVO-DRIVE, розподільний кабель			
5x захист для кінців кабелю			
Під розкрій			
Використовується як розподільний, синхронізаційний кабель і як кабель монтажного профілю			

Корпус із шухлядами різної глибини / внутрішніми шухлядами

Блок живлення SERVO-DRIVE вкл. з мережевим кабелем

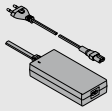

Ринки	Мовні пакети		Ринки	Мовні пакети	
E	A	Z10NE04EA	I	A	Z10NE04IA
E	B	Z10NE04EB	K	I	Z10NE04KI
E	C	Z10NE04EC	N	H	Z10NE04NH
E	D	Z10NE04ED	R	H	Z10NE04RH
E	E	Z10NE04EE	S	K	Z10NE04SK
E	F	Z10NE04EF	T	H	Z10NE04TH
E	I	Z10NE04EI	U	G	Z10NE04UG
B	A	Z10NE04BA	U	J	Z10NE04UJ
B	I	Z10NE04BI	Z	I	Z10NE04ZI
H	I	Z10NE04HI			

Вкл. з інструкцією із користування та монтажу

Комплектація:

1 x	Блок живлення (вихідний кабель: довжина 2 м)
1 x	Мережевий кабель (1.5-1.8 м, з вилкою)

Ринки та мовні пакети

Найменування			
Ринки		**Мовні пакети***	
E	Європа	A	DE, EN, FR, IT, NL
B	GB	B	DA, EN, FI, NO, SV
H	IN	C	EL, EN, HR, SR, SL, TR
I	IL	D	EN, ES, FR, IT, PT
K	AU	E	CS, HU, PL, SK
N	CN	F	BG, ET, LV, LT, RO, RU, UK
R	KR	G	EN, ES, FR
S	BR	H	EN, ZH, KO
T	TW	I	EN
U	US | CA | JP	J	JA
Z	ZA	K	EN, ES, PT

* Позначення мов відповідно до ISO-639

З'єднувальний вузол і захист для кінців кабелю

Колір	Матеріал	
SZ	K	Z10V100E.01

Комплектація:

1x з'єднувальний вузол

2x захист для кінців кабелю

Кріплення блока живлення

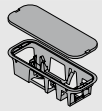

Монтаж до дна

Колір	Матеріал	
TGR	K	Z10NG000

Вкл. із кришкою

Для блока живлення SERVO-DRIVE

Альтернатива

Кріплення блока живлення

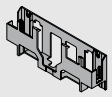

Монтаж до стіни

Колір	Матеріал	
WGR	K	Z10NG120

Для блока живлення SERVO-DRIVE

Аксесуари

Тримач кабелю

Колір	Матеріал	
WS	K	Z10K0009

Наприклад, для фіксації розподільного кабелю SERVO-DRIVE

Корпус із шухлядами різної глибини / внутрішніми шухлядами – горизонтальний монтажний профіль

Проєктування

Корпус

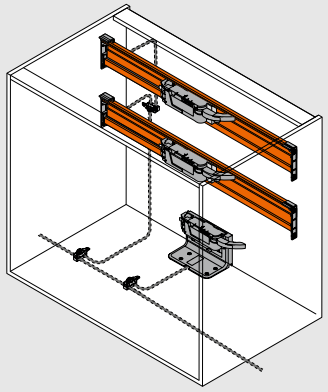

Позиція – привод

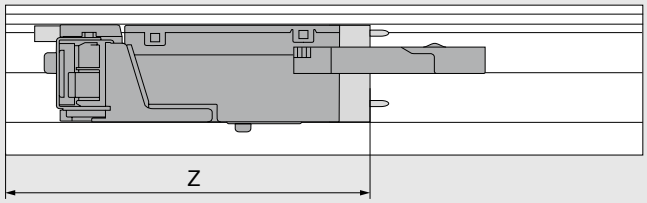

Z Позиція за шириною

Системи напрямних	Висота стандартної шухляди SKH (мм)	Внутрішня ширина корпусу LW (мм)							
		224–234		235–388		389–428		≥ 429	
		Z (мм)	Подовжувач для важеля	Z (мм)	Подовжувач для важеля	Z (мм)	Подовжувач для важеля	Z (мм)	Подовжувач для важеля
MOVENTO	≥ 79	167	–	167	●	167	●	LW / 2	●
TANDEM	≥ 79	167	–	167	●	LW / 2	●	LW / 2	●

LW Внутрішня ширина корпусу

Z Позиція за шириною

● Потрібно

– Неможливо

Подовжувач для важеля

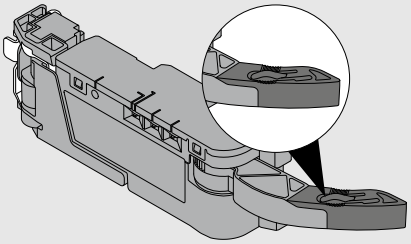

Обробка фасаду – позиція дистанційного амортизатора Blum

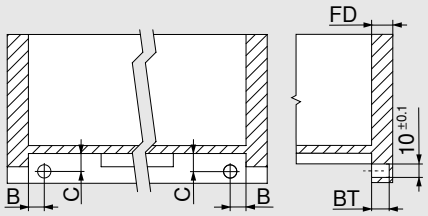

TANDEM

Внутрішня шухляда

Дистанційний амортизатор Blum гарантує зазор 2 мм для спрацювання привода

Напрямні	Вид шухляди	B (мм)	C (мм)
56xH / 56xF	Повне висування	16.5 ±1	12.0 +-1
55xH / 55xF	Часткове висування	18.5 ±0.5	13.5 ±0.5

Товщина фасаду FD (мм)	Глибина свердління BT (мм)	Регулювання (мм)
13.0	10.0	+1.75 / –0.25
Від 14.5	11.5	±1.75

Карта свердління

MOVENTO

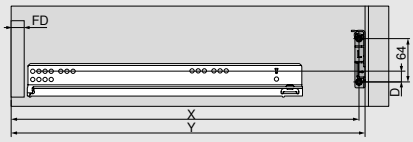

Висота стандартної шухляди SKH (мм)	X (мм)	Y (мм)
≥ 79	NL + FD + 26	NL + FD + 36

FD Товщина фасаду

NL Номінальна довжина

X Позиція свердління

Y Мін. потрібний простір

TANDEM

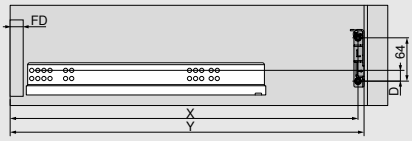

Системи напрямних	Висота стандартної шухляди SKH (мм)	Внутрішня ширина корпусу LW (мм) ≥ 429 D (мм)
MOVENTO	≥ 79	19
TANDEM	≥ 79	19

D Відстань від позиції кріплення напрямної до позиції кріплення тримача монтажного профілю

Корпус

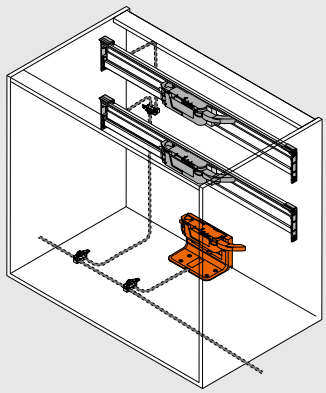

Позиція – привод

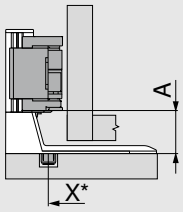

X Позиція свердління

A Відстань від нижнього краю кутника-тримача до нижнього краю привода

* Вимірюється від переднього краю корпусу

Системи напрямних	Висота стандартної шухляди SKH (мм)	Внутрішня ширина корпусу LW (мм) ≥ 429 A (мм)
MOVENTO	≥ 79	35
TANDEM	≥ 79	35

Карта свердління – дно корпусу

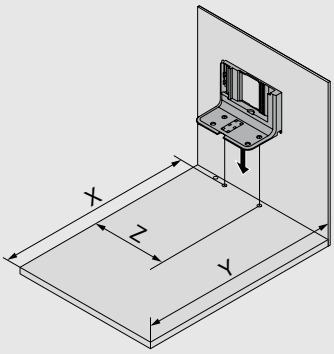

Висота стандартної шухляди SKH (мм)	X (мм)	Y (мм)	Z (мм)
≥ 79	NL + 16	NL + 30	LW / 2

LW Внутрішня ширина корпусу

NL Номінальна довжина

X Позиція свердління

Y Мін. потрібний простір

Z Позиція за шириною

Корпус із шухлядами різної глибини / внутрішніми шухлядами – горизонтальний монтажний профіль

Дно корпусу – карта свердління

Прокладання кабелю знизу

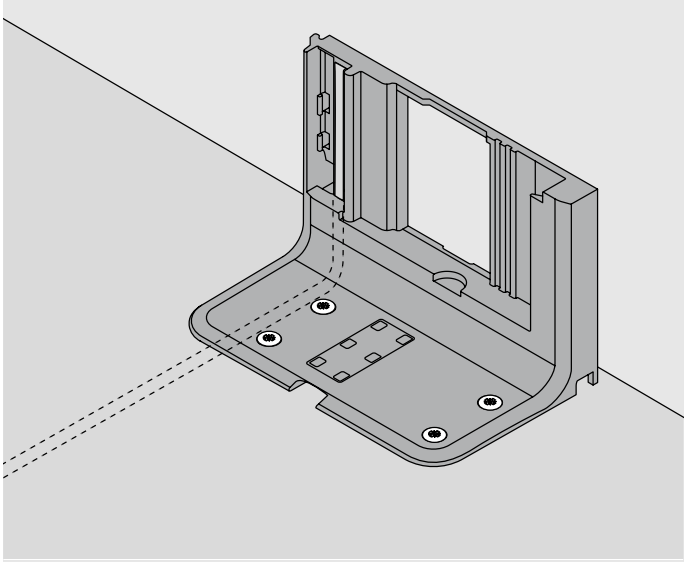

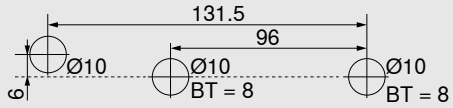

Альтернативна карта свердління для MINIPRESS top і MINIPRESS

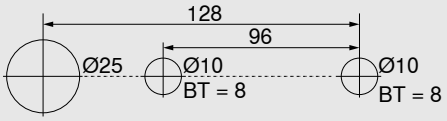

Прокладання кабелю ззаду

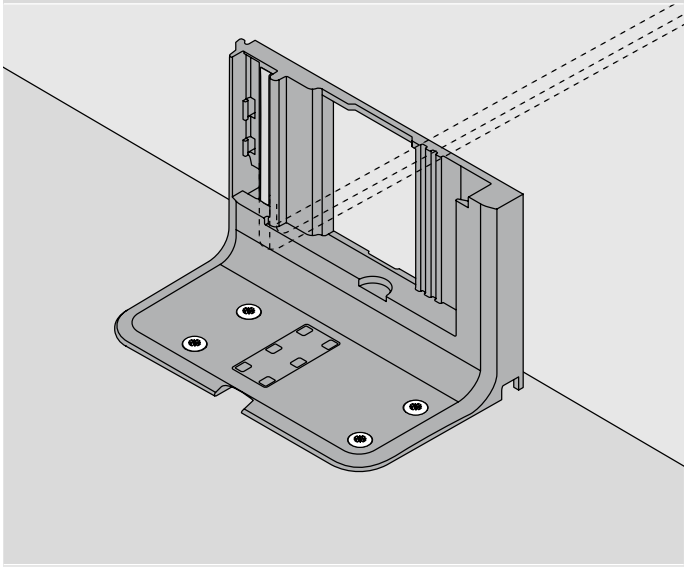

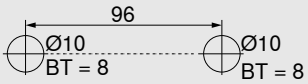

BT Глибина свердління

Необхідний простір і безпечна відстань до кріплення блока живлення

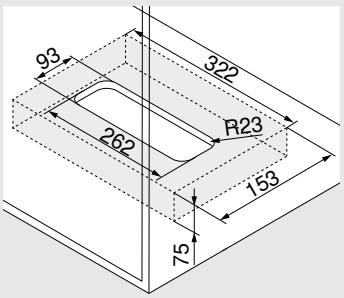

Монтаж до дна

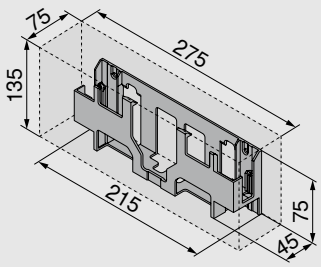

Монтаж до стіни

Увага

Для циркуляції повітря потрібно дотримуватися безпечної відстані 30 мм. Недотримання цієї вимоги може спричинити перегрівання блока живлення SERVO-DRIVE.
Безпечна відстань врахована в розмірах, вказаних на рисунках.

Нотатки

Корпус із внутрішніми фасадами

- Електрична технологія руху поєднана з BLUMOTION: шухляду засунете м'яко й тихо
- З вертикальним монтажним профілем
- Немає жорсткого з'єднання шухляди з приводом
- Конструкція шухляд не потребує жодних змін
- Монтаж приводу без інструментів
- Просте прокладання кабелю

Прокладання кабелю

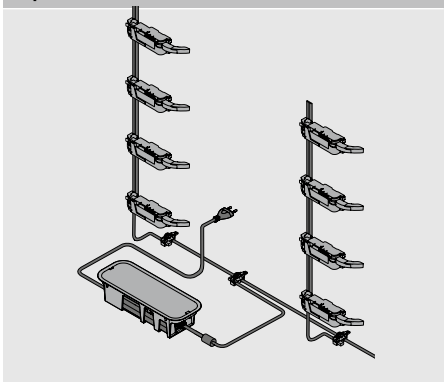

Інформація для замовлення

	Дистанційний амортизатор Blum – внутрішня шухляда	
	Ø (мм)	
	10	**993.2000**
	TANDEM	
Регульований дистанційний амортизатор Blum для внутрішніх шухляд і внутрішніх фасадів із TANDEM		

	Регулювання за глибиною – внутрішня шухляда	
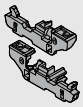	MOVENTO	**298.7600**
Тільки для конструкцій із внутрішніми фасадами		
Вбудований дистанційний амортизатор Blum		
Підходить для замка T51.7601		

	Монтажний профіль			
	Монтажний профіль із розподільним кабелем SERVO-DRIVE			
	Довжина (мм)			
	650	**Z10T650AA**	750	**Z10T750AA**
	700	**Z10T700AA**	800	**Z10T800AA**
	710	**Z10T710AA**		
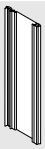	**Монтажний профіль без розподільного кабелю SERVO-DRIVE**			
	Довжина (мм)			
	1170			**Z10T1170A**
Алюміній під розкрій				
Розкрій:	Внутрішня висота корпусу LH – 10 мм			

	Тримачі монтажного профілю, верхній/нижній		
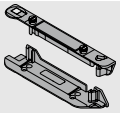	Конструкція з горизонтальною поперечиною		
	Колір	**Матеріал**	
	TGR	K	**Z10D01E0.01**

Альтернатива для 3

	Тримачі монтажного профілю, нижній/задній		
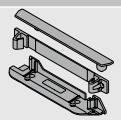	Конструкція з вертикальною поперечиною		
	Колір	**Матеріал**	
	TGR	K	**Z10D01EA.01**

	Привод		
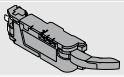	**Колір**	**Матеріал**	
	TGR	K	**Z10A3000.04**
Вкл. із попередньо встановленим подовжувачем важеля			

	SERVO-DRIVE, розподільний кабель і захист для кінців кабелю		
	Колір	**Довжина (м)**	
	SZ	8	**Z10K800AE**
Комплектація:			
1x SERVO-DRIVE, розподільний кабель			
5x захист для кінців кабелю			
Під розкрій			
Використовується як розподільний, синхронізаційний кабель і як кабель монтажного профілю			

	З'єднувальний вузол і захист для кінців кабелю		
	Колір	**Матеріал**	
	SZ	K	**Z10V100E.01**
Комплектація:			
1x з'єднувальний вузол			
2x захист для кінців кабелю			

Корпус із внутрішніми фасадами

	Блок живлення SERVO-DRIVE вкл. з мережевим кабелем				
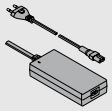					
Ринки	**Мовні пакети**		**Ринки**	**Мовні пакети**	
E	A	Z10NE04EA	I	A	Z10NE04IA
E	B	Z10NE04EB	K	I	Z10NE04KI
E	C	Z10NE04EC	N	H	Z10NE04NH
E	D	Z10NE04ED	R	H	Z10NE04RH
E	E	Z10NE04EE	S	K	Z10NE04SK
E	F	Z10NE04EF	T	H	Z10NE04TH
E	I	Z10NE04EI	U	G	Z10NE04UG
B	A	Z10NE04BA	U	J	Z10NE04UJ
B	I	Z10NE04BI	Z	I	Z10NE04ZI
H	I	Z10NE04HI			
Вкл. з інструкцією із користування та монтажу					
Комплектація:					
	1 x	Блок живлення (вихідний кабель: довжина 2 м)			
	1 x	Мережевий кабель (1.5-1.8 м, з вилкою)			

Ринки та мовні пакети

Найменування			
Ринки		**Мовні пакети***	
E	Європа	**A**	DE, EN, FR, IT, NL
B	GB	**B**	DA, EN, FI, NO, SV
H	IN	**C**	EL, EN, HR, SR, SL, TR
I	IL	**D**	EN, ES, FR, IT, PT
K	AU	**E**	CS, HU, PL, SK
N	CN	**F**	BG, ET, LV, LT, RO, RU, UK
R	KR	**G**	EN, ES, FR
S	BR	**H**	EN, ZH, KO
T	TW	**I**	EN
U	US | CA | JP	**J**	JA
Z	ZA	**K**	EN, ES, PT
* Позначення мов відповідно до ISO-639			

	Кріплення блока живлення		
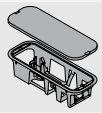	Монтаж до дна		
	Колір	**Матеріал**	
	TGR	K	Z10NG000
Вкл. із кришкою			
Для блока живлення SERVO-DRIVE			

Альтернатива

	Кріплення блока живлення		
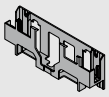	Монтаж до стіни		
	Колір	**Матеріал**	
	TGR	K	Z10NG120
Для блока живлення SERVO-DRIVE			

Аксесуари

	Тримач кабелю		
	Колір	**Матеріал**	
	WS	K	Z10K0009
Наприклад, для фіксації розподільного кабелю SERVO-DRIVE			

Корпус із внутрішніми фасадами

Проєктування

Корпус

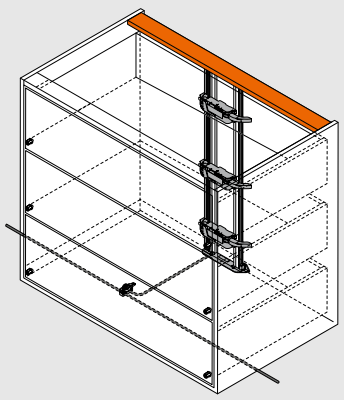

Позиція – привод

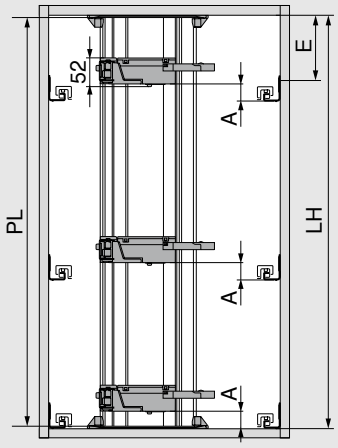

PL = LH - 10 мм

Округлити до меншого десятка

LH Внутрішня висота корпусу

PL Довжина монтажного профілю

A Відстань від нижнього краю напрямної до нижнього краю привода

E Відстань від нижнього краю кришки корпусу до позиції кріплення напрямної

Позиція – привод

Системи напрямних	Висота стандартної шухляди SKH (мм)	Внутрішня ширина корпусу LW (мм)					
		224–234		235–428		≥ 429	
		A (мм)	E мін. (мм)	A (мм)	E мін. (мм)	A (мм)	E мін. (мм)
MOVENTO	≥ 79	–	–	60	74	35	49
TANDEM	≥ 79	55	71	55	71	35	51

A Відстань від нижнього краю напрямної до нижнього краю привода

E Відстань від нижнього краю кришки корпусу до позиції кріплення напрямної

– Неможливо

Карта свердління – дно корпусу | поперечина

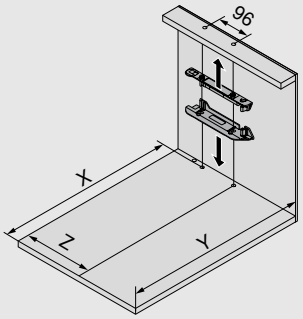

Задня стінка	X (мм)	Y (мм)
≥ 79	NL + FD + 18	NL + FD + 34

FD Товщина фасаду

NL Номінальна довжина

X Позиція свердління

Y Мін. потрібний простір

Z Позиція за шириною

Системи напрямних	Висота стандартної шухляди SKH (мм)	Внутрішня ширина корпусу LW (мм)							
		224–234		235–388		389–428		≥ 429	
		Z (мм)	Подовжувач для важеля	Z (мм)	Подовжувач для важеля	Z (мм)	Подовжувач для важеля	Z (мм)	Подовжувач для важеля
MOVENTO	≥ 79	–	–	164	●	164	●	LW / 2	●
TANDEM	≥ 79	164	–	164	●	LW / 2	●	LW / 2	●

LW Внутрішня ширина корпусу

Z Позиція за шириною

● Потрібно

– Неможливо

Корпус із внутрішніми фасадами

Подовжувач для важеля

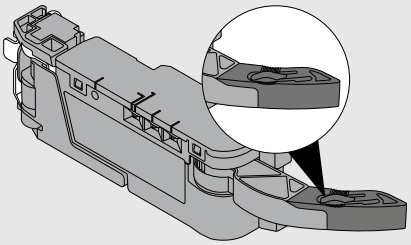

Дно корпусу – карта свердління

Прокладання кабелю знизу

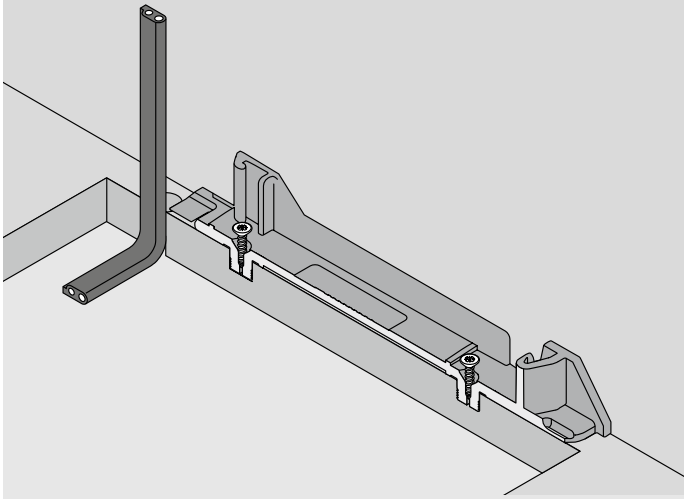

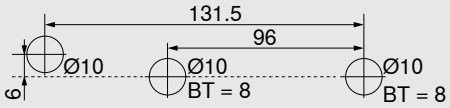

Альтернативна карта свердління для MINIPRESS top і MINIPRESS

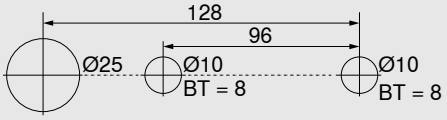

Прокладання кабелю ззаду

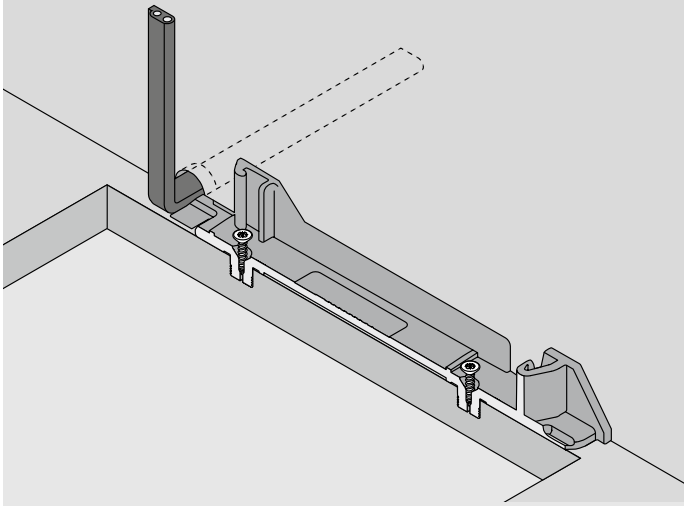

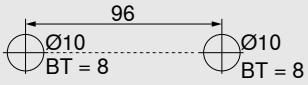

BT Глибина свердління

Корпус із внутрішніми фасадами

Необхідний простір і безпечна відстань до кріплення блока живлення

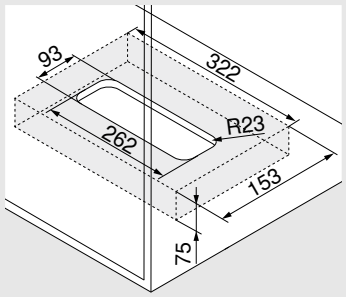

Монтаж до дна

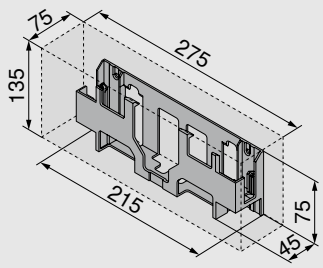

Монтаж до стіни

Увага

Для циркуляції повітря потрібно дотримуватися безпечної відстані 30 мм. Недотримання цієї вимоги може спричинити перегрівання блока живлення SERVO-DRIVE.
Безпечна відстань врахована в розмірах, вказаних на рисунках.

Обробка фасаду – позиція дистанційного амортизатора Blum

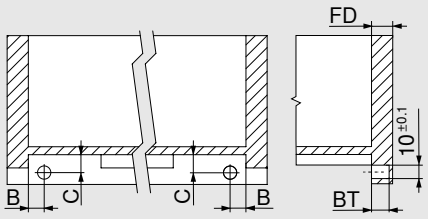

TANDEM

Внутрішня шухляда

Дистанційний амортизатор Blum гарантує зазор 2 мм для спрацювання привода

Напрямні	Вид шухляди	B (мм)	C (мм)
56xH / 56xF	Повне висування	16.5 ±1	12.0 +-1
55xH / 55xF	Часткове висування	18.5 ±0.5	13.5 ±0.5

Товщина фасаду FD (мм)	Глибина свердління BT (мм)	Регулювання (мм)
13.0	10.0	+1.75 / –0.25
Від 14.5	11.5	±1.75

Нотатки

Стаціонарні системи на сміття для висувних систем та систем напрямних

- Електрична технологія руху поєднана з BLUMOTION: шухляду засунете м'яко й тихо
- Для окремої шухляди
- Для стаціонарних систем для сміття
- Ідеально також для модернізації вже встановлених меблів
- Немає жорсткого з'єднання шухляди з приводом
- Конструкція шухляд не потребує жодних змін
- Простий та швидкий монтаж попередньо встановлених деталей

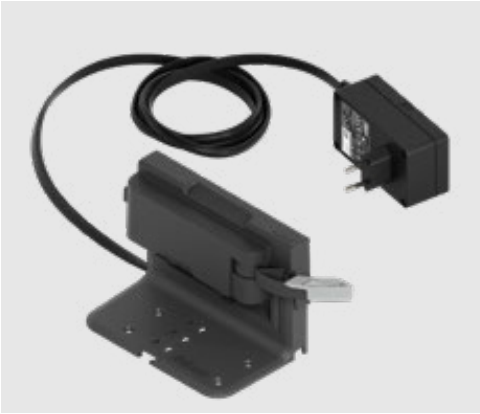

Інформація для замовлення

Комплект SERVO-DRIVE uno

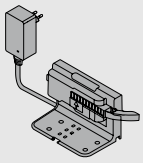

Мережевий адаптер	Мовний пакет		Мережевий адаптер	Мовний пакет	
E	A	Z10UB00EA	B	A	Z10UB00BA
E	B	Z10UB00EB	B	I	Z10UB00BI
E	C	Z10UB00EC	K	I	Z10UB00KI
E	D	Z10UB00ED	N	H	Z10UB00NH
E	E	Z10UB00EE	U	G	Z10UB00UG
E	F	Z10UB00EF	U	J	Z10UB00UJ

Мережевий адаптер

E	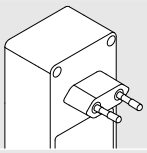	**B**	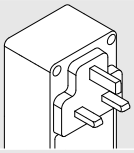	**K**	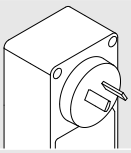	**U**	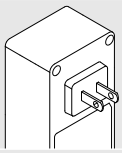	**N**	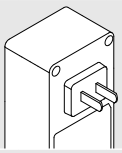

Докладний перелік ринків шукайте в каталозі Blum у розділі "Інформація".

Мовний пакет

A	DE/EN/FR/IT/NL	**D**	EN/ES/FR/IT/PT	**G**	EN/ES/FR	**J**	Так
B	DA/EN/FI/NO/SV	**E**	CS/HU/PL/SK	**H**	EN, ZH, KO		
C	EN/EL/HR/SL/SR/TR	**F**	BG, ET, LT, LV, RO, RU, UK	**I**	EN		

Попередньо змонтований комплект

Комплектація:

	2 x	Дистанційний амортизатор Blum
	1 x	Кутник-тримач одинарний
	1 x	Привод
	1 x	Кріплення для транспортування
	1 x	Захист від потрапляння води для одинарного кутника-тримача
	1 x	Штепсельний блок живлення SERVO-DRIVE
	1 x	Інструкція з експлуатації
	1 x	Пристрої для монтажу
	7 x	Саморізи для дистанційного амортизатора від Blum і кутника-тримача

Стаціонарні системи на сміття для висувних систем та систем напрямних

Корпус

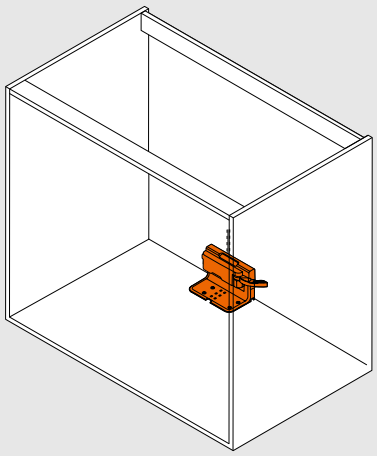

Позиція – привод – висувні системи

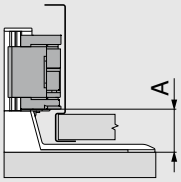

Висувна система	Внутрішня ширина корпусу LW (мм)	
	≥ 387	
	A мін. (мм)	A макс. (мм)
LEGRABOX	45	47
MERIVOBOX	28	45
TANDEMBOX	28	43

A Відстань від нижнього краю напрямної до нижнього краю привода

Позиція – привод – системи напрямних

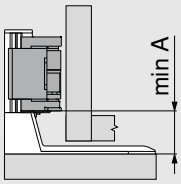

Системи напрямних	Внутрішня ширина корпусу LW (мм)
	≥ 429
	A (мм)
MOVENTO	35
TANDEM	35

A Відстань від нижнього краю кутника-тримача до нижнього краю привода

Стаціонарні системи на сміття для висувних систем та систем напрямних

Корпус

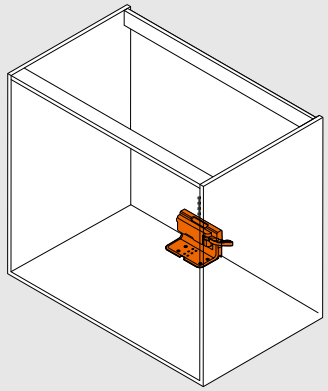

Карта свердління – дно корпусу без пристрою для монтажу

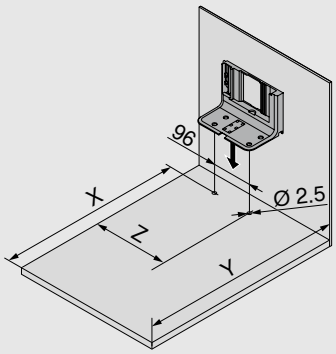

Висувні системи	Внутрішня ширина корпусу LW (мм) ≥ 387		
	X (мм)	Y (мм)	Y (мм)
Задня стінка з ДСП	NL - 45	NL + 35	LW / 2
Задня стінка зі сталі	NL - 62	NL + 18	LW / 2

Системи напрямних	Внутрішня ширина корпусу LW (мм) ≥ 429		
	X (мм)	Y (мм)	Z (мм)
MOVENTO	NL - 48	NL + 30	LW / 2
TANDEM	NL - 48	NL + 30	LW / 2

NL Номінальна довжина

X Позиція свердління

Y Мін. потрібний простір

Z Позиція за шириною

Позиція – дистанційний амортизатор Blum

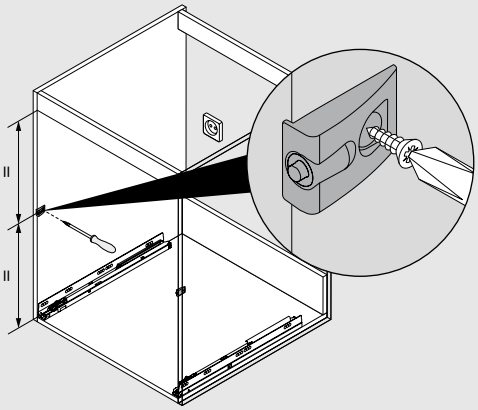

Дистанційний амортизатор Blum гарантує зазор 2 мм для спрацювання привода

Нотатки

Підвісні системи на сміття для TANDEMBOX

- Електрична технологія руху поєднана з BLUMOTION: шухляду засунете м'яко й тихо
- Для окремої шухляди
- Для навісних систем для сміття
- Ідеально також для модернізації вже встановлених меблів
- Немає жорсткого з'єднання шухляди з приводом
- Конструкція шухляд не потребує жодних змін
- Простий та швидкий монтаж попередньо встановлених деталей

Інформація для замовлення

Комплект SERVO-DRIVE uno

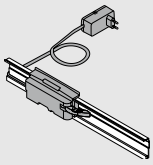

Ширина корпусу KB (мм)	Мережевий адаптер	Мовний пакет		
450	E	A	DE, EN, FR, IT, NL	☎ Z10UT45EA
	K	I	EN	☎ Z10UT45KI
	U	G	EN, ES, FR	☎ Z10UT45UG
500	E	A	DE, EN, FR, IT, NL	☎ Z10UT50EA
	B	I	EN	☎ Z10UT50BI
600	E	A	DE, EN, FR, IT, NL	☎ Z10UT60EA
		B	DA, EN, FI, NO, SV	☎ Z10UT60EB
		E	CS, HU, PL, SK	☎ Z10UT60EE
	B	I	EN	☎ Z10UT60BI
	K	I	EN	☎ Z10UT60KI
	U	G	EN, ES, FR	☎ Z10UT60UG
850	E	B	DA, EN, FI, NO, SV	☎ Z10UT85EB
900		A	DE, EN, FR, IT, NL	☎ Z10UT90EA

Докладний перелік ринків шукайте в каталозі Blum у розділі "Інформація".

☎ Артикули лише за запитом

Попередньо змонтований комплект

Комплектація:

2 x	Дистанційний амортизатор Blum
1 x	Горизонтальний монтажний профіль
1 x	Адаптер привода для горизонтального монтажного профілю
1 x	Привод
1 x	Тримач вертикального монтажного профілю, лів./прав.
1 x	Захист від потрапляння води для горизонтальних конструкцій
1 x	Штепсельний блок живлення SERVO-DRIVE
6 x	Саморізи для дистанційного амортизатора Blum
1 x	Інструкція з монтажу
1 x	Інструкція з експлуатації

Підвісні системи на сміття для TANDEMBOX

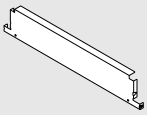

	Спеціальний комплект задньої стінки		
	Колір	**Номінальна довжина NL (мм)**	
	R9006	500	
	KB (мм)	**SWD 15/16 мм**	**SWD 18/19 мм**
	450	Z30M389S0W	Z30M383S0W
	500	Z30M439S0W	Z30M433S0W
	550	Z30M489S0W	Z30M483S0W
	600	Z30M539S0W	Z30M533S0W
	800		Z30M733S0W
	900	Z30M839S0W	Z30M833S0W

Комплектація:

1x задня стінка зі сталі, висота M

1x задня стінка зі сталі для шухляди з підвісним контейнером на сміття

1x тримач, лів./прав.

1x прямокутний поздовжній релінг, лів./прав.

KB Ширина корпусу

SWD Товщина боковини корпусу

Кольори та матеріал

Найменування	
SW	Білий шовк
R9006	Ral 9006 сірий (білий алюміній)
TS	Терра-чорний
WS	Білий
GR	Сірий
NI	Нікельований
TGR	Темно-сірий
WGR	Сірий
SZ	Чорний

Проєктування

Корпус	Позиція – тримач монтажного профілю		Позиція – дистанційний амортизатор Blum
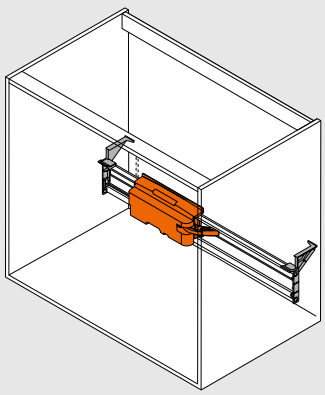	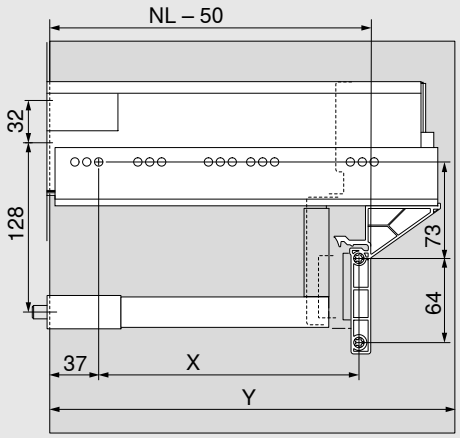		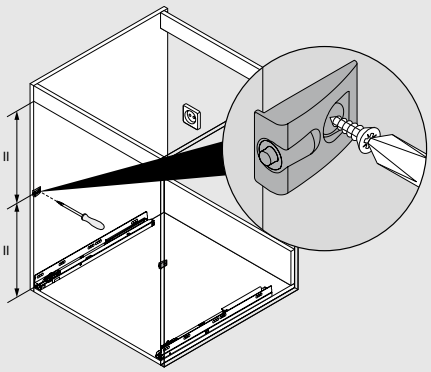
	Висувні системи	**Ширина корпусу KB (мм)**	Дистанційний амортизатор Blum гарантує зазор 2 мм для спрацювання привода
		450–900	
		X (мм) / **Y (мм)**	До напрямних TANDEMBOX 65 кг використовуйте 4 дистанційні амортизатори Blum
	TANDEMBOX	NL – 96 / NL + 3	

NL Номінальна довжина

X Позиція свердління

Y Мін. потрібний простір

Допоміжні пристрої для монтажу

Шаблон для тримача монтажного профілю SERVO-DRIVE

– Шаблон для розмітки та попереднього свердління кріпильних отворів під тримач монтажного профілю SERVO-DRIVE, а також кутник-тримач

Інформація для замовлення
ZML.1150.03

Шаблон для дистанційного амортизатора Blum

– Шаблон для свердління отворів під дистанційний амортизатор на встановленому чи невстановленому фасаді

Інформація для замовлення
ZML.1090

SERVO-DRIVE для висувних систем та систем напрямних / SERVO-DRIVE uno

Монтаж, регулювання й демонтаж
blum.com/sdr9

Докладніше про SERVO-DRIVE AVENTOS:
blum.com/sdr10

Нотатки

SERVO-DRIVE flex

Електрична система відкривання для вбудованої техніки у меблях без ручок

Огляд

Привод

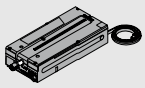

Привод спрацьовує від натискання на фасад. Коли дверцята відчинилися, виштовхувач автоматично повертається, при небажаному відкриванні привод дотягує дверки після 2.5, 4 або 8 секунд.

Заглушка для декоративної панелі

Заглушка для декоративної панелі закриває виїмку панелі, яка потрібна для того, щоб виштовхувач виїжджав та заїжджав.

Кріплення декоративної панелі

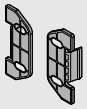

Кріплення декоративної планки для напрямного профілю з'єднує декоративну планку з монтажною планкою та гарантує простий монтаж та демонтаж.

Дистанційний амортизатор Blum

Дистанційний амортизатор Blum гарантує зазор 2 мм для спрацювання привода.

Пластина-фіксатор

Пластина-фіксатор утримує магнітний виштовхувач, який зачиняє дверцята.

Захист для кінців кабелю

Захист кінців кабелю надягається на незадіяні кінці кабелю.

Тримач кабелю

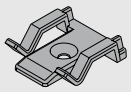

Тримач кабелю дбає про надійне й акуратне прокладання розподільного кабелю SERVO-DRIVE.

Радіокнопка SERVO-DRIVE

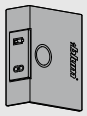

Радіокнопка SERVO-DRIVE подає імпульс для відчинення дверки електричного пристрою та збільшує зону спрацювання.

Штепсельний блок живлення SERVO-DRIVE

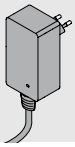

Штепсельний блок живлення SERVO-DRIVE слугує для подавання струму до привода (в окремих конструкціях).

SERVO-DRIVE, розподільний кабель

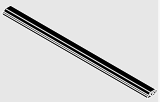

Розподільний кабель слугує для подавання напруги на привод.
Максимально допустима робоча напруга – 24 В.

Вказівка: не підключайте цей кабель безпосередньо до розетки.

Саморізи

Саморізи для ДСП слугують для кріплення привода, монтажної планки та пластини-фіксатора.

З'єднувальний вузол

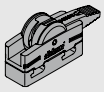

Цей вузол встановлює електричне з'єднання між розподільним кабелем SERVO-DRIVE і блоком живлення SERVO-DRIVE.

Шаблон для монтажу

Із шаблоном для монтажу правильно розташуєте монтажну планку у корпусі.

Монтажна планка

Монтажна планка засвердлюється у корпусі та слугує для кріплення привода і декоративної планки.

Кріплення блока живлення

Монтаж до дна

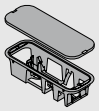

Монтуючи тримач блока живлення до дна, блок живлення SERVO-DRIVE вдасться просто та надійно заховати у дні.

Кріплення блока живлення

Монтаж до стіни

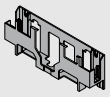

Монтуючи тримач блока живлення до стіни, блок живлення SERVO-DRIVE вдасться прикріпити до стіни.

Блок живлення SERVO-DRIVE

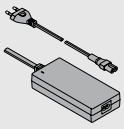

Блок живлення SERVO-DRIVE можна використовувати в усьому світі. Він перетворює локальну мережеву напругу будь-якої країни у 24 В постійної напруги. Потрібно використовувати мережевий кабель із відповідною вилкою. Блок живлення SERVO-DRIVE слугує для подавання напруги до декількох приводів (на всій кухні).

Колір / матеріал

GE	Жовтий	NI	Нікельований
SZ	Чорний	SW	Білий шовк
WS	Білий	K	Пластмаса
TGR	Темно-сірий	HGR	Світло-сірий
WGR	Сірий	R7037	RAL 7037 попелясто-сірий

SERVO-DRIVE flex

Монтаж, регулювання й демонтаж
blum.com/sdr11

Висота ніші (NH) < 1700 мм

- Для всіх вбудованих холодильників та морозильних камер
- Висота ніші (NH) < 1700 мм
- Мала висота ніші (NH) для приводу, мін. 60 мм
- Адаптивна система / автоматичне припасування сили виштовхування до сили блокування дверцят електричних пристроїв
- Якщо на дверцята натиснули випадково, автоматично спрацює система самозачинення
- Захист від ненавмисного притуляння
- Захист від самовільного спрацювання (якщо дверцята відчинені)
- Час утримання дверцят відкритими регулюється (2.5 с, 4 с, 8 с)
- Простий монтаж завдяки LED-індикатору, який сигналізує про правильну глибину, потрібну для монтажу
- Не підходить для холодильників без власного корпусу, із системою самостійного відкривання, із захистом від дітей, із системою самозачинення та морозильних камер із блоком охолодження в цоколі (висота ніші (NH) ≥1700мм) та охолоджувальних шухляд

Інформація для замовлення

	Комплект SERVO-DRIVE flex		
	Колір	**Матеріал**	
	TGR	K	**Z10C500A.01**
Комплектація:			
1x привод			
2x монтажна планка			
2x кріплення декоративної панелі			
1x заглушка для декоративної панелі			
1x пластина-фіксатор			
2x дистанційний амортизатор Blum			
1x з'єднувальний вузол			
1x захист для кінців кабелю			
11x саморіз для ДСП			
1x шаблон для монтажу			

Y > 600 мм

	Радіокнопка SERVO-DRIVE		
	Колір	**Матеріал**	
	SW/HGR/TGR	K	**23P5020**

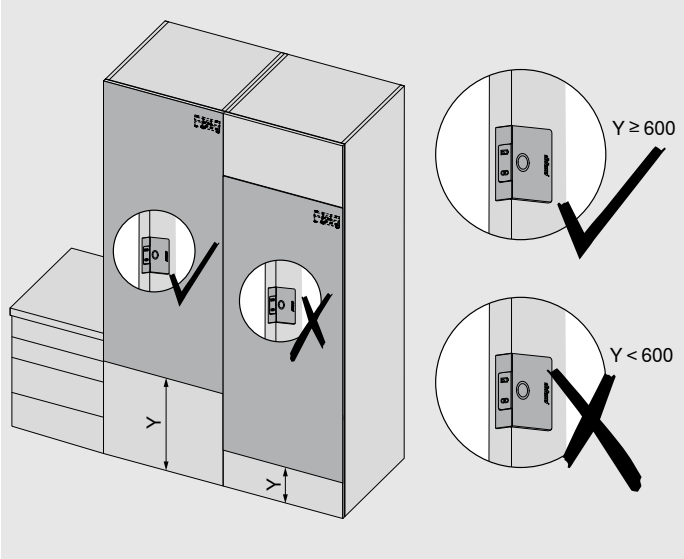

Висота ніші (NH) < 1700 мм

	Штепсельний блок живлення SERVO-DRIVE				
Можна використовувати тільки з одним приводом					
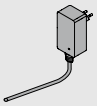					
Ринок	**Мовний пакет**		**Ринок**	**Мовний пакет**	
E	**A**	☎ Z10NA40EA	**E**	**F**	☎ Z10NA40EF
E	**B**	☎ Z10NA40EB	**B**	**A**	☎ Z10NA40BA
E	**C**	☎ Z10NA40EC	**K**	**I**	☎ Z10NA40KI
E	**D**	☎ Z10NA40ED	**N**	**H**	☎ Z10NA40NH
E	**E**	☎ Z10NA40EE	**U**	**G**	☎ Z10NA40UG
☎ Артикули лише за запитом					
Комплектація:					
	1 x	Штепсельний блок живлення SERVO-DRIVE Вкл. з кабелем 1120 мм (з SERVO-DRIVE розпод. кабелем можна подовжити максимум до 2000 мм заг. довж.) Вкл. з інструкцією із користування та монтажу			

Ринки та мовні пакети

Найменування			
Ринки		**Мовні пакети***	
E	Європа	**A**	DE, EN, FR, IT, NL
B	GB	**B**	DA, EN, FI, NO, SV
K	AU	**C**	EL, EN, HR, SL, SR, TR
N	CN	**D**	EN, ES, FR, IT, PT
U	US | CA | JP	**E**	CS, HU, PL, SK
		F	BG, ET, LV, LT, RO, RU, GB
		G	EN, ES, FR
		H	EN, ZH, KO
		I	EN

* Позначення мов відповідно до ISO-639

Проєктування

Монтажна планка

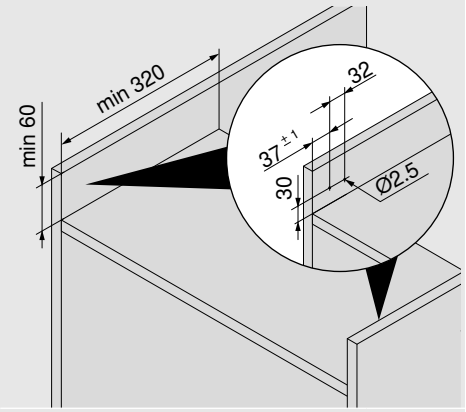

Глуха панель – привод

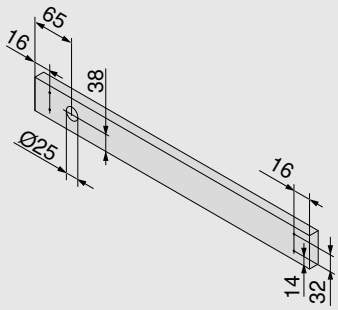

Дистанційний амортизатор Blum

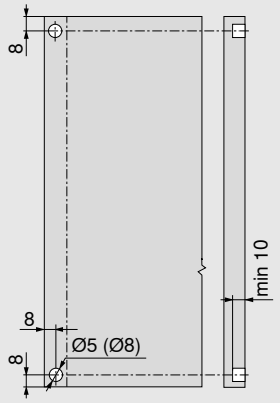

Дистанційний амортизатор Blum потрібен для холодильників та морозильних камер

Дистанційний амортизатор Blum гарантує зазор 2 мм для спрацювання привода

Зазор для доступу

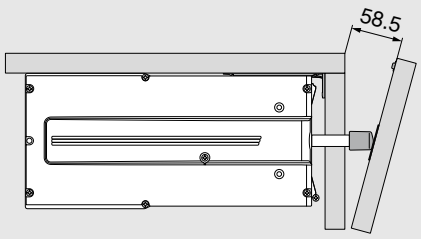

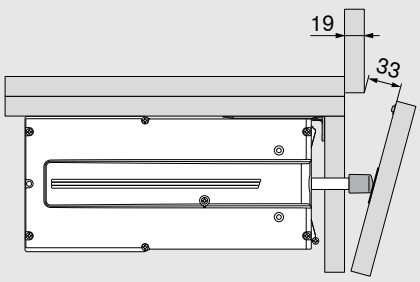

Радіокнопка SERVO-DRIVE

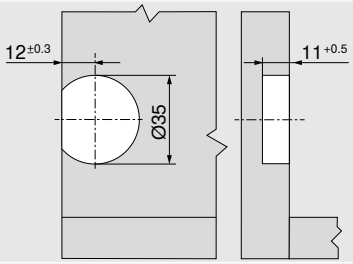

Розташування на рівні робочої поверхні

Висота ніші (NH) ≥ 1700 мм

- Для всіх вбудованих холодильників та морозильних камер
- Висота ніші (NH) ≥ 1700 мм
- Мала висота ніші (NH) для приводу, мін. 60 мм
- Адаптивна система / автоматичне припасування сили виштовхування до сили блокування дверцят електричних пристроїв
- Якщо на дверцята натиснули випадково, автоматично спрацює система самозачинення
- Захист від ненавмисного притуляння
- Захист від самовільного спрацювання (якщо дверцята відчинені)
- Час утримання дверцят відкритими регулюється (2.5 с, 4 с, 8 с)
- Простий монтаж завдяки зворотному зв'язку через правильну глибину, потрібну для монтажу із LED та проста синхронізація двох приводів
- Не підходить для холодильників без власного корпусу, із системою самостійного відкривання, із захистом від дітей, із системою самозачинення та морозильних камер із блоком охолодження в цоколі (висота ніші (NH) ≥1700мм) та охолоджувальних шухляд

Інформація для замовлення

	Комплект SERVO-DRIVE flex		
	Колір	**Матеріал**	
	TGR	K	**2x Z10C500A.01**
Комплектація:			
1x привод			
2x монтажна планка			
2x кріплення декоративної панелі			
1x заглушка для декоративної панелі			
1x пластина-фіксатор			
2x дистанційний амортизатор Blum			
1x з'єднувальний вузол			
1x захист для кінців кабелю			
11x саморіз для ДСП			
1x шаблон для монтажу			

	З'єднувальний вузол і захист для кінців кабелю		
	Колір	**Матеріал**	
	SZ	K	**3x Z10V100E.01**
Комплектація:			
1x з'єднувальний вузол			
2x захист для кінців кабелю			

	SERVO-DRIVE, розподільний кабель		
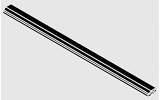	**Колір**	**Матеріал**	
	SZ	K	
	Довжина 6000 мм		**Z10K600A**
Під розкрій			

Висота ніші (NH) ≥ 1700 мм

	Блок живлення SERVO-DRIVE вкл. з мережевим кабелем				
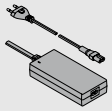					
Ринки	**Мовні пакети**		**Ринки**	**Мовні пакети**	
E	A	Z10NE04EA	I	A	Z10NE04IA
E	B	Z10NE04EB	K	I	Z10NE04KI
E	C	Z10NE04EC	N	H	Z10NE04NH
E	D	Z10NE04ED	R	H	Z10NE04RH
E	E	Z10NE04EE	S	K	Z10NE04SK
E	F	Z10NE04EF	T	H	Z10NE04TH
E	I	Z10NE04EI	U	G	Z10NE04UG
B	A	Z10NE04BA	U	J	Z10NE04UJ
B	I	Z10NE04BI	Z	I	Z10NE04ZI
H	I	Z10NE04HI			
Вкл. з інструкцією із користування та монтажу					
Комплектація:					
	1 x	Блок живлення (вихідний кабель: довжина 2 м)			
	1 x	Мережевий кабель (1.5-1.8 м, з вилкою)			

	Кріплення блока живлення		
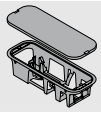	Монтаж до дна		
	Колір	**Матеріал**	
	TGR	K	Z10NG000
Вкл. із кришкою			
Для блока живлення SERVO-DRIVE			

Альтернатива

	Кріплення блока живлення		
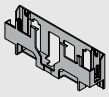	Монтаж до стіни		
	Колір	**Матеріал**	
	WGR	K	Z10NG120
Для блока живлення SERVO-DRIVE			

Ринки та мовні пакети

Найменування			
Ринки		**Мовні пакети***	
E	Європа	A	DE, EN, FR, IT, NL
B	GB	B	DA, EN, FI, NO, SV
H	IN	C	EL, EN, HR, SR, SL, TR
I	IL	D	EN, ES, FR, IT, PT
K	AU	E	CS, HU, PL, SK
N	CN	F	BG, ET, LV, LT, RO, RU, GB
R	KR	G	EN, ES, FR
S	BR	H	EN, ZH, KO
T	TW	I	EN
U	US | CA | JP	J	JA
Z	ZA	K	EN, ES, PT
* Позначення мов відповідно до ISO-639			

Аксесуари

-	Тримач кабелю		
	Колір	**Матеріал**	
	WS	K	Z10K0009

Висота ніші (NH) ≥ 1700 мм

Проєктування

Монтажна планка	Глуха панель – привод	Дистанційний амортизатор Blum
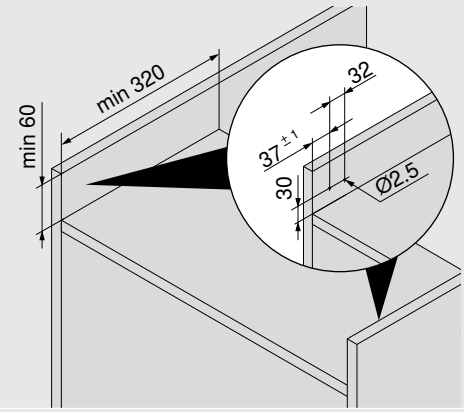	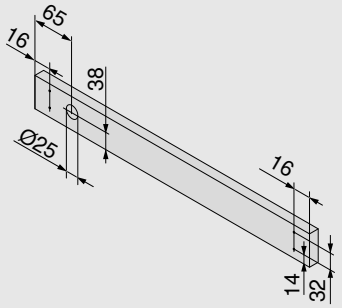	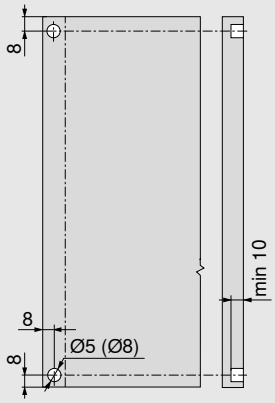
		Дистанційний амортизатор Blum потрібен для холодильників та морозильних камер
		Дистанційний амортизатор Blum гарантує зазор 2 мм для спрацювання привода

Зазор для доступу	
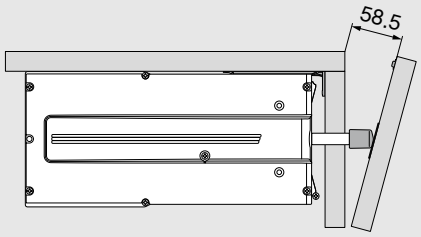	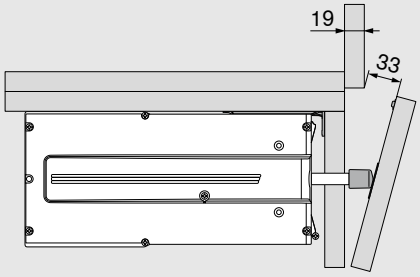

Необхідний простір і безпечна відстань до кріплення блока живлення		
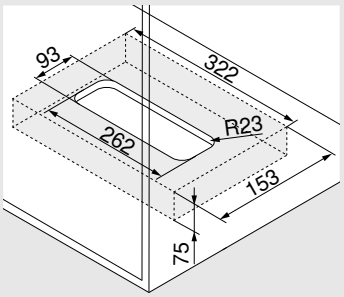	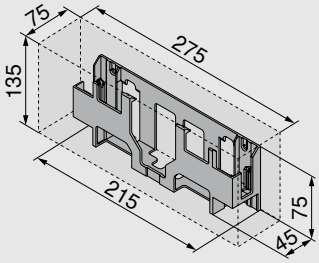	**Увага** Для циркуляції повітря потрібно дотримуватися безпечної відстані 30 мм. Недотримання цієї вимоги може спричинити перегрівання блока живлення SERVO-DRIVE. Безпечна відстань врахована в розмірах, вказаних на рисунках.
Монтаж до дна	Монтаж до стіни	

Нотатки

Висота ніші (NH) ≥ 1700 мм

- Для всіх вбудованих холодильників та морозильних камер
- Висота ніші (NH) ≥ 1700 мм
- Мала висота ніші (NH) для приводу, мін. 60 мм
- Адаптивна система / автоматичне припасування сили виштовхування до сили блокування дверцят електричних пристроїв
- Якщо на дверцята натиснули випадково, автоматично спрацює система самозачинення
- Захист від ненавмисного притуляння
- Захист від самовільного спрацювання (якщо дверцята відчинені)
- Час утримання дверцят відкритими регулюється (2.5 с, 4 с, 8 с)
- Простий монтаж завдяки LED-індикатору, який сигналізує про правильну глибину, потрібну для монтажу
- Не підходить для холодильників без власного корпусу, із системою самостійного відкривання, із захистом від дітей, із системою самозачинення, для дводверних холодильників з обміном повітря та морозильних камер із блоком охолодження в цоколі (висота ніші (NH) ≥1700мм) та охолоджувальних шухляд

Інформація для замовлення

	Комплект SERVO-DRIVE flex		
	Колір	**Матеріал**	
	TGR	K	**2x Z10C500A.01**
Комплектація:			
1x привод			
2x монтажна планка			
2x кріплення декоративної панелі			
1x заглушка для декоративної панелі			
1x пластина-фіксатор			
2x дистанційний амортизатор Blum			
1x з'єднувальний вузол			
1x захист для кінців кабелю			
11x саморіз для ДСП			
1x шаблон для монтажу			

	Кріплення блока живлення		
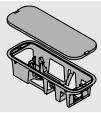	Монтаж до дна		
	Колір	**Матеріал**	
	TGR	K	**Z10NG000**
Вкл. із кришкою			
Для блока живлення SERVO-DRIVE			

Альтернатива

	Кріплення блока живлення		
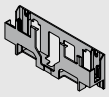	Монтаж до стіни		
	Колір	**Матеріал**	
	WGR	K	**Z10NG120**
Для блока живлення SERVO-DRIVE			

	З'єднувальний вузол і захист для кінців кабелю		
	Колір	**Матеріал**	
	SZ	K	**Z10V100E.01**
Комплектація:			
1x з'єднувальний вузол			
2x захист для кінців кабелю			

	SERVO-DRIVE, розподільний кабель		
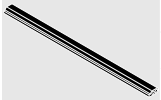	**Колір**	**Матеріал**	
	SZ	K	
	Довжина 6000 мм		**Z10K600A**
Під розкрій			

	Радіокнопка SERVO-DRIVE		
	Колір	**Матеріал**	
	SW/HGR/TGR	K	**23P5020**

	Блок живлення SERVO-DRIVE вкл. з мережевим кабелем				
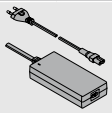					
Ринки	**Мовні пакети**		**Ринки**	**Мовні пакети**	
E	A	Z10NE04EA	I	A	Z10NE04IA
E	B	Z10NE04EB	K	I	Z10NE04KI
E	C	Z10NE04EC	N	H	Z10NE04NH
E	D	Z10NE04ED	R	H	Z10NE04RH
E	E	Z10NE04EE	S	K	Z10NE04SK
E	F	Z10NE04EF	T	H	Z10NE04TH
E	I	Z10NE04EI	U	G	Z10NE04UG
B	A	Z10NE04BA	U	J	Z10NE04UJ
B	I	Z10NE04BI	Z	I	Z10NE04ZI
H	I	Z10NE04HI			
Вкл. з інструкцією із користування та монтажу					
Комплектація:					
1 x	Блок живлення (вихідний кабель: довжина 2 м)				
1 x	Мережевий кабель (1.5-1.8 м, з вилкою)				

Аксесуари

	Тримач кабелю		
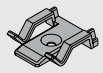	**Колір**	**Матеріал**	
	WS	K	Z10K0009

Ринки та мовні пакети

Найменування			
Ринки		**Мовні пакети***	
E	Європа	A	DE, EN, FR, IT, NL
B	GB	B	DA, EN, FI, NO, SV
H	IN	C	EL, EN, HR, SR, SL, TR
I	IL	D	EN, ES, FR, IT, PT
K	AU	E	CS, HU, PL, SK
N	CN	F	BG, ET, LV, LT, RO, RU, GB
R	KR	G	EN, ES, FR
S	BR	H	EN, ZH, KO
T	TW	I	EN
U	US | CA | JP	J	JA
Z	ZA	K	EN, ES, PT
* Позначення мов відповідно до ISO-639			

Проєктування

Монтажна планка

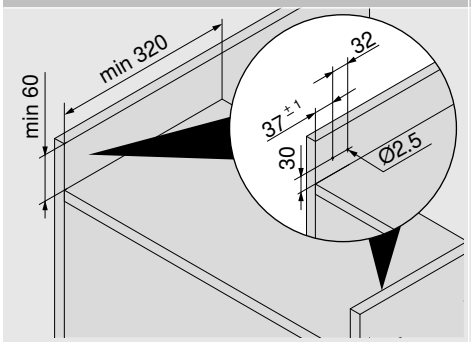

Глуха панель – привод

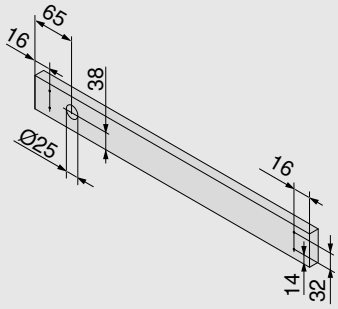

Дистанційний амортизатор Blum

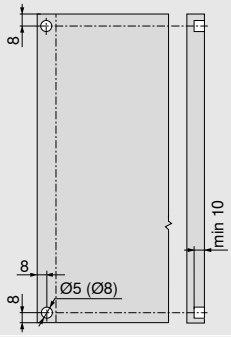

Дистанційний амортизатор Blum потрібен для холодильників та морозильних камер

Дистанційний амортизатор Blum гарантує зазор 2 мм для спрацювання привода

Зазор для доступу

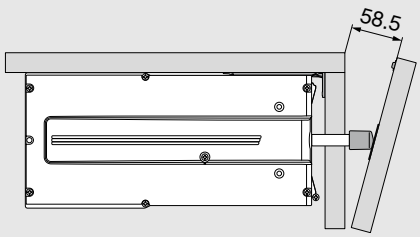

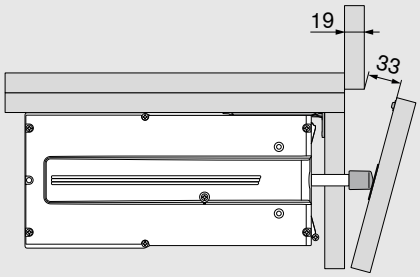

Радіокнопка SERVO-DRIVE

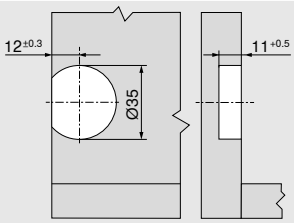

Розташування на рівні робочої поверхні

- Для всіх вбудованих посудомийних машин
- Мала висота ніші (NH) для приводу, мін. 60 мм
- Адаптивна система / автоматичне припасування сили виштовхування до сили блокування дверцят електричних пристроїв
- Захист від ненавмисного притуляння
- Захист від самовільного спрацювання (якщо дверцята відчинені)
- Час утримання дверцят відкритими регулюється (2.5 с, 4 с, 8 с)
- Простий монтаж завдяки LED-індикатору, який сигналізує про правильну глибину, потрібну для монтажу
- Можливість застосування залежить від типу приладу, висоти робочої поверхні й цоколя; див. розділ “Проєктування”
- Не підходить для посудомийних машин без власного корпусу, із системою самовідчинення, із захистом від дітей або із системою самозачинення

Інформація для замовлення

	Комплект SERVO-DRIVE flex		
	Колір	**Матеріал**	
	TGR	K	**Z10C500A.01**
Комплектація:			
1x привод			
2x монтажна планка			
2x кріплення декоративної панелі			
1x заглушка для декоративної панелі			
1x пластина-фіксатор			
2x дистанційний амортизатор Blum			
1x з’єднувальний вузол			
1x захист для кінців кабелю			
11x саморіз для ДСП			
1x шаблон для монтажу			

	Монтажна планка		
	Колір	**Матеріал**	
	TGR	K	**Z10C5005**

Штепсельний блок живлення SERVO-DRIVE					
Можна використовувати тільки з одним приводом					
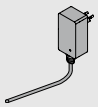					
Ринок	**Мовний пакет**		**Ринок**	**Мовний пакет**	
E	**A**	☎ **Z10NA40EA**	**E**	**F**	☎ **Z10NA40EF**
E	**B**	☎ **Z10NA40EB**	**B**	**A**	☎ **Z10NA40BA**
E	**C**	☎ **Z10NA40EC**	**K**	**I**	☎ **Z10NA40KI**
E	**D**	☎ **Z10NA40ED**	**N**	**H**	☎ **Z10NA40NH**
E	**E**	☎ **Z10NA40EE**	**U**	**G**	☎ **Z10NA40UG**
☎ Артикули лише за запитом					
Комплектація:					
1 x	Штепсельний блок живлення SERVO-DRIVE Вкл. з кабелем 1120 мм (з SERVO-DRIVE розпод. кабелем можна подовжити максимум до 2000 мм заг. довж.) Вкл. з інструкцією із користування та монтажу				

Ринки та мовні пакети

Найменування			
Ринки		**Мовні пакети***	
E	Європа	**A**	DE, EN, FR, IT, NL
B	GB	**B**	DA, EN, FI, NO, SV
K	AU	**C**	EL, EN, HR, SL, SR, TR
N	CN	**D**	EN, ES, FR, IT, PT
U	US | CA | JP	**E**	CS, HU, PL, SK
		F	BG, ET, LV, LT, RO, RU, GB
		G	EN, ES, FR
		H	EN, ZH, KO
		I	EN

* Позначення мов відповідно до ISO-639

Проєктування

Монтажна планка

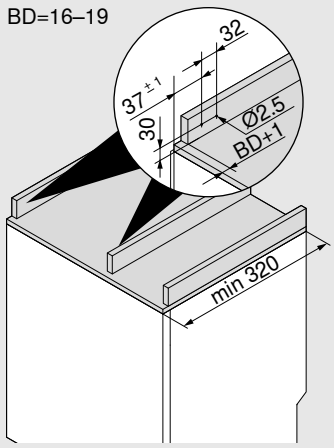

BD Товщина декоративної панелі
Макс. 19 мм

Глуха панель – привод

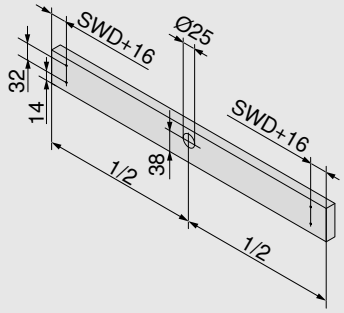

SWD Товщина боковини корпусу

Привод

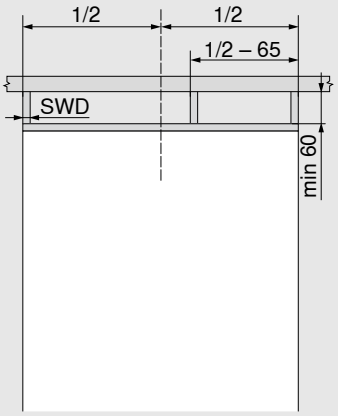

SWD Товщина боковини корпусу

Зазор для доступу

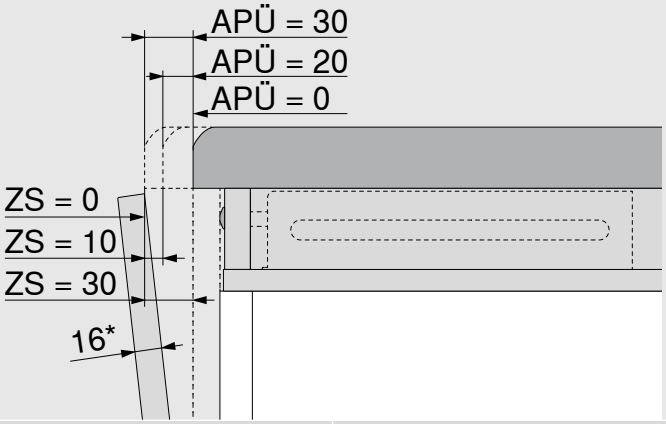

APÜ (мм)	ZS (мм)
0	30
20	10
30	0

APÜ Виступ стільниці

ZS Зазор для доступу

* За більшої товщини фасаду зменшується зазор для доступу ZS

Шаблон для радіокнопки SERVO-DRIVE

- Ручний пристрій для точного свердління отвору під радіокнопку SERVO-DRIVE
- Приводиться у дію дрилем

Інформація для замовлення

M31.2000

Шаблон для дистанційного амортизатора Blum
див. ст. 64

moving ideas

У Вас є ідеї. У нас є ідеї. Давайте об'єднаємо їх! Щоб добрі ідеї перетворилися в найкращі. Ідеї, які щось змінюють.
Для цього Blum є відповідним партнером. Завдяки інноваційним виробам найвищої якості. Завдяки асортименту, що задовольняє усі побажання. Завдяки різноманітним сервісам та допоміжним пристроям для монтажу.
Так ми втілюємо своє бачення якості та комфорту житла.
Разом.

Якість життя

Наш підхід: елегантні та розумні рішення для вищої якості життя.

Асортимент

Усе з одних рук: з нашим різноманітним асортиментом виробів Ваші ідеї житла вдасться вдало реалізувати.

Натхнення

Ми спостерігаємо за трендами у всьому світі та вже сьогодні думаємо про рішення майбутнього.

Інновації

Ми продовжуємо рухатися: завдяки новим виробам та сервісам, які ми розробляємо для Вас.

Сервіси

Наші відповідні та адаптовані до Ваших потреб сервіси підтримають Вас у щоденній роботі.

Якість

Ми надаємо великого значення якості і тому, як ми можемо покращити наші вироби і сервіси.

Довіра

Ми беремо на себе відповідальність: за наших партнерів, наших співробітників, суспільство й довкілля.

1952 року Юліус Блюм почав з насадки на підкову. Сьогодні ми розробляємо якісну меблеву фурнітуру та інноваційні житлові рішення для 120 ринків.

12

заводів в Австрії, Польщі, США, Бразилії та Китаї

Понад

30

дочірніх підприємств та представництв

1952

року компанія Юліус Блюм була заснована в австрійському місті Гехшт.

Понад

2100

патентів, зареєстрованих у всьому світі, дають підставу вважати Blum одним з найбільш інноваційних підприємств в Австрії.

Понад

120

ринків, на які постачаються вироби на всіх континентах

9850

працівників у всьому світі

Оборот

2,4 млрд

Ми виготовляємо підіймальні механізми, системи завіс, шухляди та системи розсувних дверей, а також пропонуємо відповідні сервіси та пристрої для їх монтажу.

Наш принцип „Глобальна вигода для клієнтів“: Усі повинні мати вигоду від переваг виробів Blum – чи то виробник, продавець, монтувальник, чи то користувач.

Аби зменшити шкідливий вплив на екологію, Blum реалізує численні ініціативи щодо сталого розвитку – від 1997 року на основі сертифікації ISO-14001.

Станом: 07.2025

MatNr.: 000.000.0 · EP-660/2 UK / 06.26
Авторські права на весь зміст належать компанії Blum.
Зберігаємо за собою право на технічні зміни.
Julius Blum GmbH, 6973 Höchst, Austria, Tel.: +43 5578 705-0, E-Mail: info@blum.com, www.blum.com
Наші заводи в Австрії, Польщі, США та Китаї сертифіковані за стандартами, що нижче.
Наш завод у Бразилії сертифікований за стандартами ISO 9001, ISO 14001 та ISO 45001.

ISO 9001 Certified Quality System
ISO 14001 Certified Environmental System
ISO 50001 Certified Energy System

www.blum.com/sales-offices

FSC www.fsc.org FSC™ C115115
Look for our FSC™-certified products